Produkt: **KLUDI PROVITA KLINIK-Armhebel 180 mm**

Artikel-Nr.: **7491005-00**

Artikeltext

Klinik Armhebel
Ausladung 180 mm
für KLUDI PROVITA Armaturen:
333300500, 333360500, 335300500, 335310500, 335320500, 335330500, 335360500, 335370500, 336600500, 338600500

Oberfläche:
05 chrom

Produktabbildung

Standardleistungstext

KLINIK Armhebel, Hersteller Typ KLUDI GmbH & Co. KG KLUDI PROVITA Art. Nr. 7491005-00, KLINIK Armhebel, Ausführung: aus Metall verchromt, Ausladung in mm 180, zur Armbetätigung geeignet, für KLUDI PROVITA Armaturen: 333300500, 333360500, 335300500, 335310500, 335320500, 335330500, 335360500, 335370500, 336600500, 338600500

Maßzeichnung

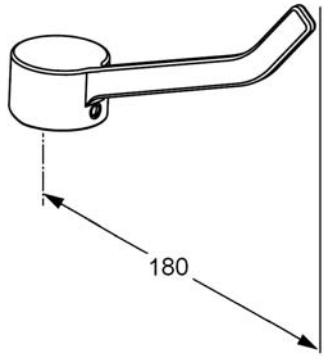

Tabelle

T 1	T 2	T 3	T 4	T 5	Einh.	K-Nr.	Textergänzung
							* **

* KLUDI GmbH & Co. KG KLUDI PROVITA KLINIK Armhebel Art. Nr. 7491005-00
** aus Metall verchromt

Produkt: **KLUDI PROVITA PUBLIC-HEBEL 120 mm**

Artikel-Nr.: **7493005-00**

Artikeltext

Public-Hebel
Ausladung 120 mm
für KLUDI PROVITA Armaturen:
333300500, 333360500, 335300500, 335310500, 335320500, 335330500, 335360500, 335370500, 336600500, 338600500

Oberfläche:
05 chrom

Produktabbildung

Standardleistungstext

Patientenhebel, Hersteller Typ KLUDI GmbH & Co. KG KLUDI PROVITA PUBLIC-HEBEL Art. Nr. 7493005-00, als Patientenhebel, Ausführung: aus Metall verchromt, Ausladung in mm 120, für KLUDI PROVITA Armaturen: 333300500, 333360500, 335300500, 335310500, 335320500, 335330500, 335360500, 335370500, 336600500, 338600500

Maßzeichnung

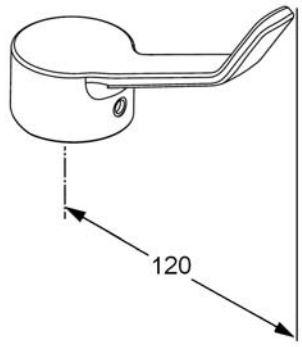

Tabelle

T 1	T 2	T 3	T 4	T 5	Einh.	K-Nr.	Textergänzung
							* **

* KLUDI GmbH & Co. KG KLUDI PROVITA Public Hebel Art. Nr. 7493005-00
** aus Metall verchromt

Produkt: **KLUDI PROVITA Waschtisch-Einhandmischer DN 8**

Artikel-Nr.: **333300500**

Artikeltext

Waschtisch-Einhandmischer DN 8
wahlweise für KLINIK oder PUBLIC – Hebel
Einlochmontage
Durchflussklasse Z
Durchfluss 7,6 l/min
PCA Care-Strahlregler M 24 x I
Keramik-Kartusche mit Heißwasserbegrenzung
Schnell-Montagesystem, starrer Auslauf
Ablaufgarnitur G 1 1/4
Kupferrohre Ø 10 mm
Geräuschklasse I, P- IX 19335/IZ
ohne Klinik - Hebel Art. Nr. 7491005-00
ohne Public - Hebel Art. Nr. 7493005-00

Oberfläche:
05 chrom

Produktabbildung

Standardleistungstext

* KLUDI GmbH & Co KG KLUDI PROVITA Waschtisch-Einhandmischer Art. Nr. 333300500
** Keramik Kartusche mit Heißwasserbegrenzung Ø 41 mm, DIN EN 817
*** aus Messing, DIN 50930-6

Einlocharmatur, Hersteller Typ KLUDI GmbH & Co KG KLUDI PROVITA Waschtisch-Einhandmischer Art. Nr. 333300500, DN 8, aus Messing verchromt, Keramik Kartusche mit Heißwasserbegrenzung Ø 41 mm, Durchfluss 7,6 l/min, Ausführung wie folgt: Waschtisch-Einhandmischer DN 8, mit festem Auslauf, mit PCA Care Strahlregler M 24 x I (Laminarstrahl ohne Luftansaugung), Geräuschverhalten DIN 4109 Gruppe I, Prüfzeichen P- IX 19335/IZ, Auslaufhöhe in mm 88/115, Ausladung Betätigungselement wahlweise in mm 120/180 geschlossene Ausführung, Armaturen Anschlussrohre aus Kupfer verchromt Ø 10 mm Länge in mm 350, Ausladung Auslauf in mm 134/153, mit Ablaufgarnitur und Zugstangenbetätigung G 1 1/4, wahlweise für KLINIK-HEBEL Art. Nr. 7491005-00 oder PUBLIC-HEBEL Art. Nr. 7493005-00, h ges. in mm 192/193, mit Schnellmontagesystem, für geschlossene Trinkwassererwärmer, Durchflusswassererwärmer, PN 10,

Maßzeichnung I + KH

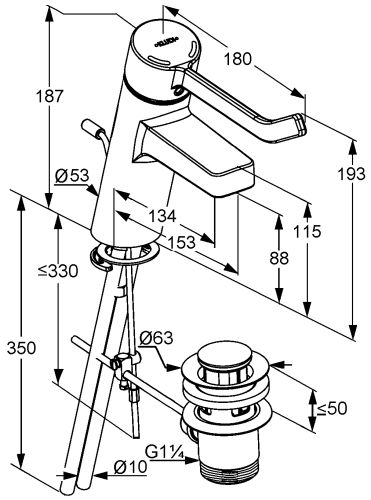

Maßzeichnung II + PH

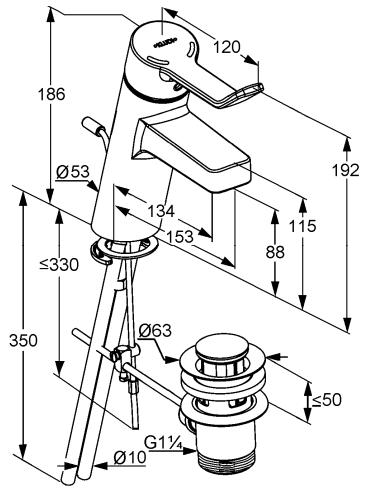

Durchflussdiagramm

Tabelle

T 1	T 2	T 3	T 4	T 5	Einh.	K-Nr.
524	1 1	8 5	8	1	St	21
528	4	1 3	0 3	02	- - -	41
664	01	02	02			31

Produkt: **KLUDI PROVITA Waschtisch-Einhandmischer DN 8**

Artikel-Nr.: **333360500**

Artikeltext

Waschtisch-Einhandmischer DN 8
wahlweise für KLINIK oder PUBLIC – Hebel
Einlochmontage
Durchflussklasse Z
Durchfluss 7,6 l/min
PCA Care-Strahlregler M 24 x I
Keramik-Kartusche mit Heißwasserbegrenzung
Schnell-Montagesystem
starrer Auslauf
Kupferrohre Ø 10 mm
Geräuschklasse I, P- IX 19335/IZ
ohne Klinik - Hebel Art. Nr. 7491005-00
ohne Public - Hebel Art. Nr. 7493005-00

Oberfläche:
05 chrom

Standardleistungstext

* KLUDI GmbH & Co KG KLUDI PROVITA Waschtisch-Einhandmischer Art. Nr. 333360500
** Keramik Kartusche mit Heißwasserbegrenzung Ø 41 mm, DIN EN 817
*** aus Messing, DIN 50930-6

Einlocharmatur, Hersteller Typ KLUDI GmbH & Co KG KLUDI PROVITA Waschtisch-Einhandmischer Art. Nr. 333360500, DN 8, aus Messing verchromt, Keramik Kartusche mit Heißwasserbegrenzung Ø 41 mm, Durchfluss 7,6 l/min, Ausführung wie folgt: Waschtisch-Einhandmischer DN 8, mit festem Auslauf, mit PCA Care Strahlregler M 24 x I (Laminarstrahl ohne Luftansaugung), Geräuschverhalten DIN 4109 Gruppe I, Prüfzeichen P- IX 19335/IZ, Auslaufhöhe in mm 88/115, Ausladung Betätigungselement wahlweise in mm 120/180 geschlossene Ausführung, Armaturen Anschlussrohre aus Kupfer verchromt Ø 10 mm Länge in mm 350, Ausladung Auslauf in mm 134/153, ohne Ablaufgarnitur und Zugstangenbetätigung, wahlweise für KLINIK-HEBEL Art. Nr. 7491005-00 oder PUBLIC-HEBEL Art. Nr. 7493005-00, h ges. in mm 192/193, mit Schnellmontagesystem, für geschlossene Trinkwassererwärmer, Durchflusswassererwärmer, PN 10,

Produktabbildung

Maßzeichnung I + KH

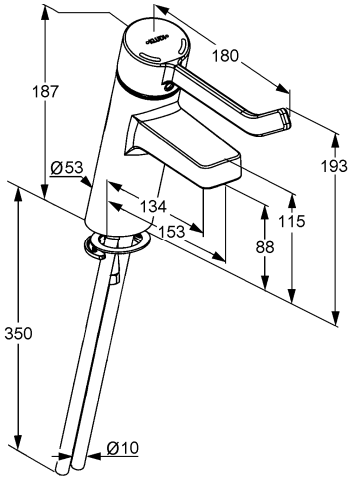

Maßzeichnung II + PH

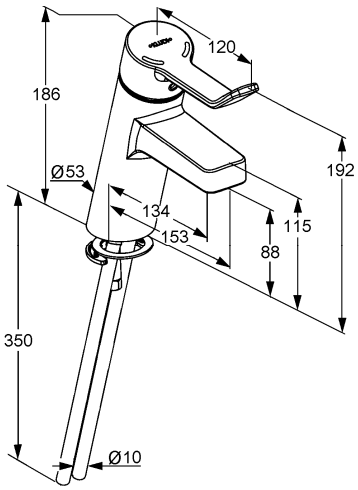

Durchflussdiagramm

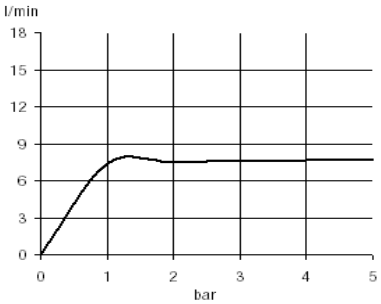

Tabelle

T 1	T 2	T 3	T 4	T 5	Einh.	K-Nr.
524	1 1	8 5	8	1	St	21
528	4	1 3	0 3	02	- - -	41
664	01	02	02		-	31

Produkt: **KLUDI MEDI CARE Eckventil-Thermostat DN 10**

Artikel-Nr.: **358450538**

Artikeltext

Eckventil-Thermostat DN 10
Zur Montage auf Eckventilen mit 3/8“ Abgang
Durchflussklasse S
Einstellung der max. Auslauftemperatur verdeckt unter Schutzkappe nur mit Werkzeug möglich
Verbrühschutz bei Kaltwasserausfall nach DIN EN 1111
Möglichkeit der thermischen Desinfektion nach W551 über Schnellspannhebel
eigensicher gegen Rückfließen nach DIN EN 1717
Geräuschklasse I
ohne Anschluss-Set Art. Nr. 7487905-00

Oberfläche:
05 chrom

Produktabbildung

Standardleistungstext

Eckventil Thermostat, Hersteller Typ KLUDI GmbH & Co KG KLUDI MEDI CARE Eckventil Thermostat Art. Nr. 358450538, DN 10, aus Messing verchromt, für Eckventile mit 3/8" Abgang, mit Dehnstoffelement nach DIN EN 1111, Ausführung wie folgt: Eckventil Thermostat DN 10, Durchflussklasse S (max. 0,27 l / s), Geräuschverhalten DIN 4109 Gruppe I, ohne Prüfzeichen, mit Temperatureinstellung, Temperaturwähler mit Werkzeug arretierbar, mit Schmutzfangsieben, Anschlussgewinde G 3/8", zur Thermischen Desinfektion kann der Thermostat über den mitgelieferten Spezialschlüssel entsichert werden ohne die Grundeinstellung zu verändern, Werksvoreinstellung auf 39 °C, für geschlossene Trinkwassererwärmer, für Durchflusswassererwärmer bedingt geeignet, PN 10, ohne Anschluss-Set Art. Nr. 7487905-00 bestehend aus Cu-Rohren / T-Stück 3/8“ und Quetschverbindungen 3/8“,

Maßzeichnung

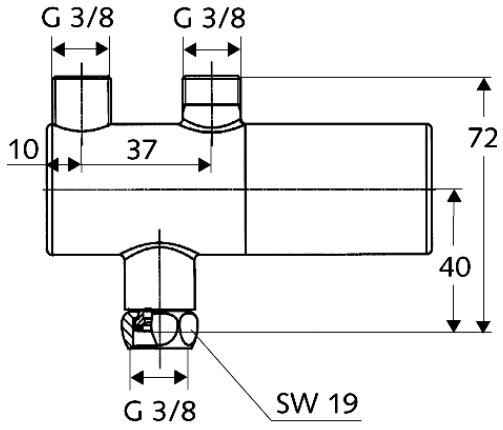

Tabelle

T 1	T 2	T 3	T 4	T 5	Einh.	K-Nr.	Textergänzung
555	06	00				21 41 53	* ** ***

* KLUDI GmbH & Co KG KLUDI MEDI CARE Eckventil-Thermostat Art. Nr. 358450538
** mit Dehnstoffelement, DIN EN 1111
*** aus Messing, DIN 50930-6

Durchflussdiagramm

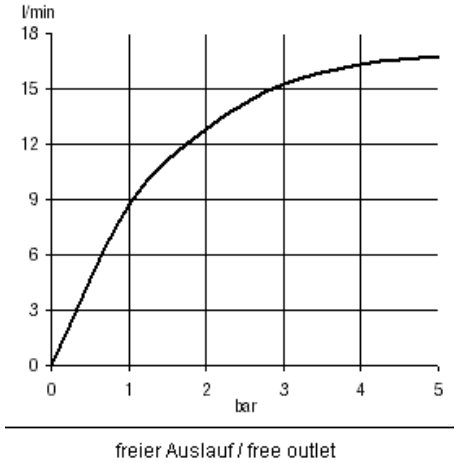

Produkt: **KLUDI MEDI CARE VERROHRUNGS-SET zum Eckventil-Thermostat**

Artikel-Nr.: **7487905-00**

Artikeltext

Für KLUDI MEDI-CARE Eckventil-Thermostat 358450538
Geeignet für Eckventile bis 200 mm Mittenabstand
Kaltwasser- Anschlussrohr
Warmwasser-Verbindungsrohr mit Überwurfmutter
T-Stück mit 3 zugfesten Messing-Konus-Quetschverschraubungen G 3/8“
Mit Längenausgleich

Oberfläche:
05 chrom

Produktabbildung

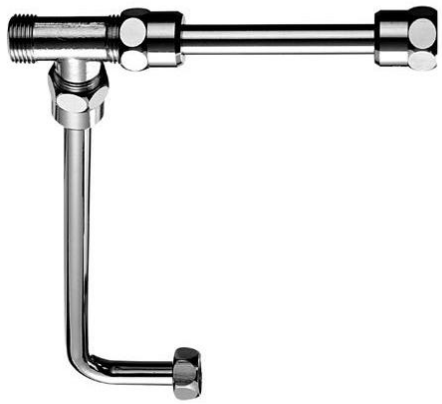

Standardleistungstext

Armaturenanschlusselement, Hersteller Typ KLUDI GmbH & Co KG, KLUDI MEDI CARE VERROHRUNGS-SET Art. Nr. 7487905-00, Fertigmontageset zum MEDI CARE Eckventil-Thermostaten Art. Nr. 358450538, Bestehend aus: 1 Cu-Rohr Ø 10 mm x 180 mm / 1 Cu-Rohr Ø 10 mm mit einem Bördelrand x 190 mm (einseitig gewinkelt) je verchromt / 1 T-Stück AG 3/8"X3/8"x3/8" aus Messing verchromt / 3 x Quetschringverschraubungen IG 3/8" / 1 x Überwurfmutter G 3/8", geeignet zur Montage an Eckventilen mit max. 200 mm Mittenabstand,

Maßzeichnung

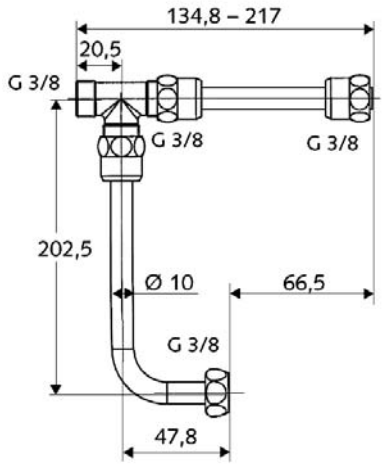

Tabelle

T 1	T 2	T 3	T 4	T 5	Einh.	K-Nr.	Textergänzung
666	1 7						* 21 ** 23

* KLUDI GmbH & Co KG, KLUDI MEDI CARE VERROHRUNGS-SET Art. Nr. 7487905-00
** aus Messing nach DIN 50930-6 / Cu-Rohr Ø 10 mm

Produkt: **KLUDI Raumspar-Geruchverschluss G 1 1/4**

Artikel-Nr.: **1025505-00**

Artikeltext

Raumspar-Geruchverschluss G 1 1/4
G 1 1/4 x Ø 32 mm
mit Rosette Ø 65 mm
mit Abgangsbogen, gebogen Ø 32 mm
nach DIN EN 274

Oberfläche:
05 chrom

Produktabbildung

Standardleistungstext

Geruchverschluss, Hersteller Typ KLUDI GmbH & Co KG KLUDI Raumspar-Geruchverschluss G 1 1/4 x DN 32, Art. Nr. 1025505-00, aus Messing verchromt, mit Rosette Durchmesser in mm 65, für Waschtische mit Abgangsbogen DN 32 x 200 mm, mit Anschluss und Abgangsbogen DN 32, mit Schraubmuffe DN 32, für Wandanschlussmaß ≤ 510 mm, Ablaufleistung nach DIN EN 274 ~ 36,0 l/min,

Maßzeichnung

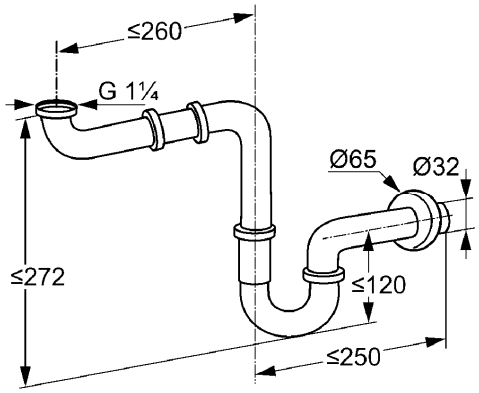

Tabelle

T 1	T 2	T 3	T 4	T 5	Einh.	K-Nr.	Textergänzung
683	26	1 1	1 1	1			* **

* KLUDI GmbH & Co KG KLUDI Raumspar-Geruchverschluss
Art. Nr. 1025505-00
** aus Messing verchromt
*** nach DIN EN 274, als Raumspar-Geruchverschluss

Durchflussdiagramm

Ablaufleistung nach
DIN EN 274

36,0 l/min

Produkt: **KLUDI NEW WAVES verschließbares Waschtischablaufventil G 1 1/4"**

Artikel-Nr.: **1042105-00**

Artikeltext

verschließbares Waschtischablaufventil G 1 1/4"
für Waschtische mit Überlauf
Ablaufleistung 22 l/min
mit Haarfangsieb

Oberfläche:
05 chrom

Produktabbildung

Standardleistungstext

Ablaufventil, Hersteller Typ KLUDI GmbH & Co. KG KLUDI NEW WAVES verschließbares Waschtischablaufventil Art. Nr. 1042105-00, aus Messing verchromt, verschließbares Waschtischablaufventil G 1 1/4, Durchmesser Ventilstopfen in mm 64, für Waschtische mit Überlauf, Ablaufleistung in l/min ca. 22, für Lochdurchmesser in mm 42 - 50, mit Haarfangsieb,

Maßzeichnung

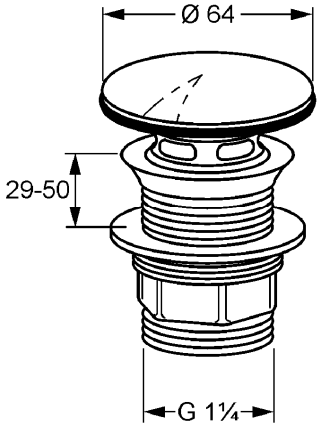

Tabelle

T 1	T 2	T 3	T 4	T 5	Einh.	K-Nr.	Textergänzung
681	01	4 7	07	1		11 31	* **

* KLUDI GmbH & Co. KG KLUDI NEW WAVES verschließbares Waschtischablaufventil G 1 1/4" Art. Nr. 1042105-00
** aus Messing, verchromt, gemessen nach DIN EN 274 Ablaufleistung ca. 22 l/min

Ablaufdiagramm

Ablaufleistung gemessen nach DIN EN 274 = 22,0 l/min

Produkt: **KLUDI NEW WAVES verschließbares Waschtischablaufventil G 1 1/4"**

Artikel-Nr.: **1042205-00**

Artikeltext

verschließbares Waschtischablaufventil G 1 1/4"
für Waschtische ohne Überlauf
Ablaufleistung 22 l/min
mit Haarfangsieb

Oberfläche:
05 chrom

Produktabbildung

Standardleistungstext

Ablaufventil, Hersteller Typ KLUDI GmbH & Co. KG KLUDI NEW WAVES verschließbares Waschtischablaufventil Art. Nr. 1042205-00, aus Messing verchromt, verschließbares Waschtischablaufventil G 1 1/4, Durchmesser Ventilstopfen in mm 64, für Waschtische ohne Überlauf, Ablaufleistung in l/min 22, für Lochdurchmesser in mm 42 - 50, mit Haarfangsieb,

Maßzeichnung

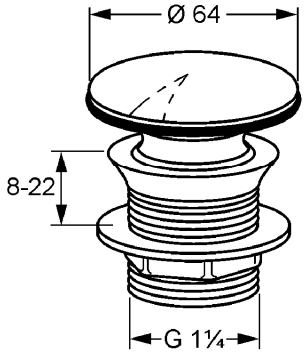

Tabelle

T 1	T 2	T 3	T 4	T 5	Einh.	K-Nr.	Textergänzung
681	01	4 7	07	1		11 31	* **

* KLUDI GmbH & Co. KG KLUDI NEW WAVES verschließbares Waschtischablaufventil Art. Nr. 1042205-00
** aus Messing, verchromt, gemessen nach DIN EN 274 Ablaufleistung max. 22 l/min

Ablaufdiagramm

Ablaufleistung gemessen nach DIN EN 274 = 22,0 l/min

Produkt: **KLUDI PROVITA Wand-Einhandmischer DN 15**

Artikel-Nr.: **335300500**

Artikeltext

Wand-Einhandmischer DN 15
wahlweise für KLINIK oder PUBLIC – Hebel
Wandmontage
Durchflussklasse Z
Durchfluss 7,6 l/min
PCA Care-Strahlregler M 24 x I
Keramik-Kartusche mit Heißwasserbegrenzung
schwenkbarer oder arretierbarer Auslauf
S-Anschlüsse
Geräuschklasse I
PA- IX 19337/IZ
ohne Klinik - Hebel Art. Nr. 7491005-00
ohne Public - Hebel Art. Nr. 7493005-00

Oberfläche:
05 chrom

Produktabbildung

Standardleistungstext

* KLUDI GmbH & Co KG KLUDI PROVITA Wand-Einhandmischer Art. Nr. 335300500
** Keramik Kartusche mit Heißwasserbegrenzung Ø 41 mm, DIN EN 817
*** aus Messing verchromt, DIN 50930-6

Wandarmatur, Hersteller Typ KLUDI GmbH & Co KG KLUDI PROVITA Wand-Einhandmischer Art. Nr. 335300500, DN 15, aus Messing verchromt, Keramik Kartusche mit Heißwasserbegrenzung Ø 41 mm, Ausführung wie folgt: Wand-Einhandmischer DN 15, mit arretierbarem oder schwenkbarem Auslauf, Durchflussklasse Z, Durchflussleistung 7,6 l/min, mit PCA Care Strahlregler M 24 x I (Laminarstrahl ohne Luftansaugung), Geräuschverhalten DIN 4109 Gruppe I, Prüfzeichen PA- IX 19337/IZ, mit S Anschluss G 1/2 x G 3/4, mit Rosetten Ø 70 mm, Ausladung Auslauf in mm 115/183, wahlweise für KLINIK-HEBEL Art. Nr. 7491005-00 oder PUBLIC-HEBEL Art. Nr. 7493005-00, für geschlossene Trinkwassererwärmer, Durchflusswassererwärmer, PN 10,

Maßzeichnung I + KH

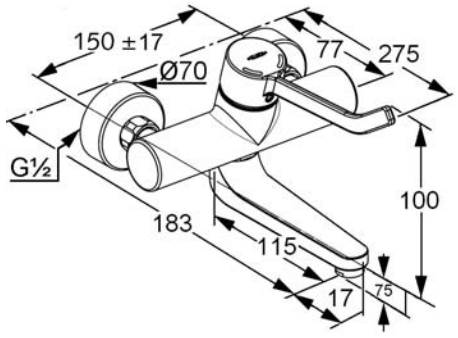

Maßzeichnung II + PH

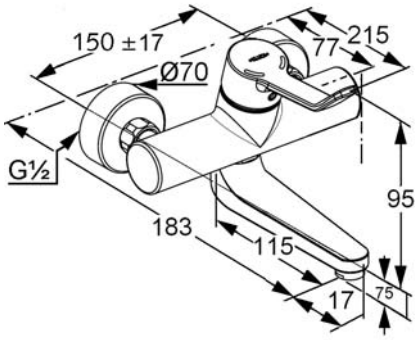

Durchflussdiagramm

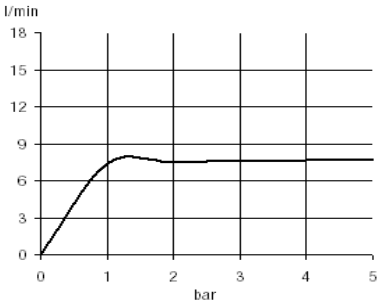

Tabelle

T 1	T 2	T 3	T 4	T 5	Einh.	K-Nr.
531	1	1 1	8 1	1 2	St	21
532	4 1	01				41
		02	01	06	- - -	31

Produkt: **KLUDI PROVITA Wand-Einhandmischer DN 15**

Artikel-Nr.: **335310500**

Artikeltext

Wand-Einhandmischer DN 15
wahlweise für KLINIK oder PUBLIC – Hebel
Wandmontage
Durchflussklasse Z
Durchfluss 7,6 l/min
PCA Care-Strahlregler M 24 x I
Keramik-Kartusche mit Heißwasserbegrenzung
schwenkbarer oder arretierbarer Auslauf
absperrbare S-Anschlüsse
Geräuschklasse I
Prüfzeichen PA- IX 19336/IZ
ohne Klinik - Hebel Art. Nr. 7491005-00
ohne Public - Hebel Art. Nr. 7493005-00

Oberfläche:
05 chrom

Produktabbildung

Standardleistungstext

* KLUDI GmbH & Co KG KLUDI PROVITA Wand-Einhandmischer Art. Nr. 335310500
** Keramik Kartusche mit Heißwasserbegrenzung Ø 41 mm, DIN EN 817
*** aus Messing verchromt, DIN 50930-6

Wandarmatur, Hersteller Typ KLUDI GmbH & Co KG KLUDI PROVITA Wand-Einhandmischer Art. Nr. 335310500, DN 15, aus Messing verchromt, Keramik Kartusche mit Heißwasserbegrenzung Ø 41 mm, Ausführung wie folgt: Wand-Einhandmischer DN 15, mit arretierbarem oder schwenkbarem Auslauf, Durchflussklasse Z, Durchflussleistung 7,6 l/min, mit PCA Care Strahlregler M 24 x I (Laminarstrahl ohne Luftansaugung), Geräuschverhalten DIN 4109 Gruppe I, Prüfzeichen PA- IX 19336/IZ, mit absperrbaren S Anschlüssen G 1/2 x G 3/4, mit Rosetten Ø 70 mm, Ausladung Auslauf in mm 115/191, wahlweise für KLINIK-HEBEL Art. Nr. 7491005-00 oder PUBLIC-HEBEL Art. Nr. 7493005-00, für geschlossene Trinkwassererwärmer, Durchflusswassererwärmer, PN 10,

Maßzeichnung I + KH

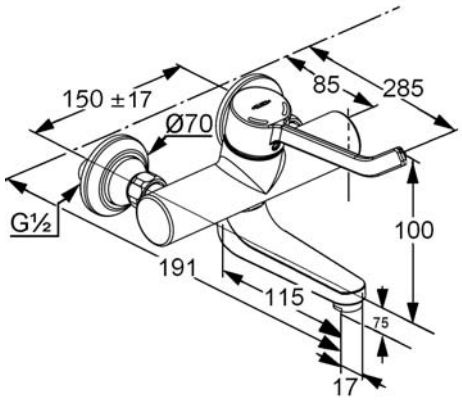

Maßzeichnung II + PH

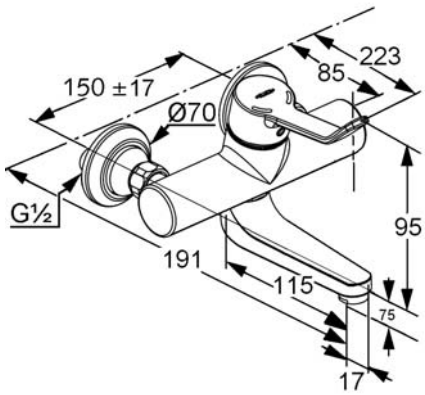

Durchflussdiagramm

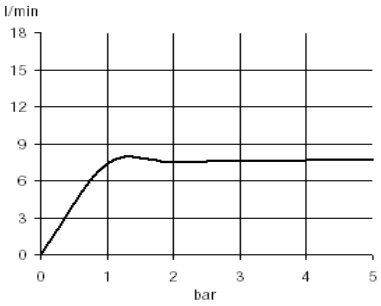

Tabelle

T 1	T 2	T 3	T 4	T 5	Einh.	K-Nr.
531	1	1 1	8 1	1 2	St	21
532	4 2	01				41
		02	01	06	- - -	31

Produkt: **KLUDI CARE Wand-Einhandmischer DN 15**

Artikel-Nr.: **335320500**

Artikeltext

Wand-Einhandmischer DN 15
wahlweise für KLINIK oder PUBLIC – Hebel
Wandmontage
Durchflussklasse Z
Durchfluss 7,6 l/min
PCA Care-Strahlregler M 24 x I
Keramik-Kartusche mit Heißwasserbegrenzung
schwenkbarer oder arretierbarer Auslauf
S-Anschlüsse
Geräuschklasse I
PA- IX 19337/IZ
ohne Klinik - Hebel Art. Nr. 7491005-00
ohne Public - Hebel Art. Nr. 7493005-00

Oberfläche:
05 chrom

Produktabbildung

Standardleistungstext

* KLUDI GmbH & Co KG KLUDI CARE Wand-Einhandmischer Art. Nr. 335320500
** Keramik Kartusche mit Heißwasserbegrenzung Ø 41 mm, DIN EN 817
*** aus Messing verchromt, DIN 50930-6

Wandarmatur, Hersteller Typ KLUDI GmbH & Co KG KLUDI CARE Wand-Einhandmischer Art. Nr. 335320500, DN 15, aus Messing verchromt, Keramik Kartusche mit Heißwasserbegrenzung Ø 41 mm, Ausführung wie folgt: Wand-Einhandmischer DN 15, mit arretierbarem oder schwenkbarem Auslauf, Durchflussklasse Z, Durchflussleistung 7,6 l/min, mit PCA Care Strahlregler M 24 x I (Laminarstrahl ohne Luftansaugung), Geräuschverhalten DIN 4109 Gruppe I, Prüfzeichen PA- IX 19337/IZ, mit S Anschluss G 1/2 x G 3/4, mit Rosetten Ø 70 mm, Ausladung Auslauf in mm 180/247, wahlweise für KLINIK-HEBEL Art. Nr. 7491005-00 oder PUBLIC-HEBEL Art. Nr. 7493005-00, für geschlossene Trinkwassererwärmer, Durchflusswassererwärmer, PN 10,

Maßzeichnung I + KH

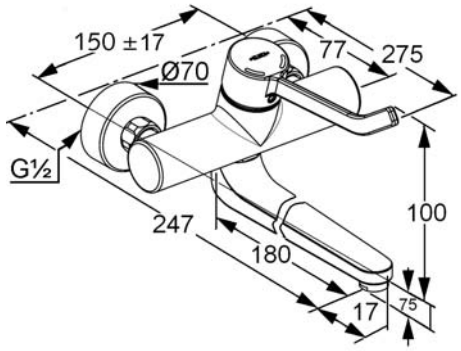

Maßzeichnung II + PH

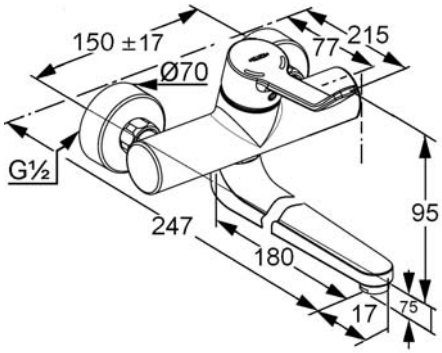

Durchflussdiagramm

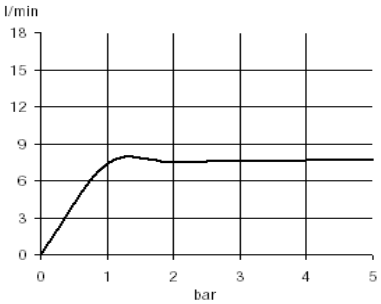

Tabelle

T 1	T 2	T 3	T 4	T 5	Einh.	K-Nr.
531	1	1 1	8 1	1 2	St	21
532	4 1	01				41
		02	01	06	- - -	31

Produkt: **KLUDI PROVITA Wand-Einhandmischer DN 15**

Artikel-Nr.: **335330500**

Artikeltext

Wand-Einhandmischer DN 15
wahlweise für KLINIK oder PUBLIC – Hebel
Wandmontage
Durchflussklasse Z
Durchfluss 7,6 l/min
PCA Care-Strahlregler M 24 x I
Keramik-Kartusche mit Heißwasserbegrenzung
schwenkbarer oder arretierbarer Auslauf
absperrbare S-Anschlüsse
Geräuschklasse I
PA- IX 19336/IZ
ohne Klinik - Hebel Art. Nr. 7491005-00
ohne Public - Hebel Art. Nr. 7493005-00

Oberfläche:
05 chrom

Produktabbildung

Standardleistungstext

* KLUDI GmbH & Co KG KLUDI PROVITA Wand-Einhandmischer Art. Nr. 335330500
** Keramik Kartusche mit Heißwasserbegrenzung Ø 41 mm, DIN EN 817
*** aus Messing verchromt, DIN 50930-6

Wandarmatur, Hersteller Typ KLUDI GmbH & Co KG KLUDI PROVITA Wand-Einhandmischer Art. Nr. 335330500, DN 15, aus Messing verchromt, Keramik Kartusche mit Heißwasserbegrenzung Ø 41 mm, Ausführung wie folgt: Wand-Einhandmischer DN 15, mit arretierbarem oder schwenkbarem Auslauf, Durchflussklasse Z, Durchflussleistung 7,6 l/min, mit PCA Care Strahlregler M 24 x I (Laminarstrahl ohne Luftansaugung), Geräuschverhalten DIN 4109 Gruppe I, Prüfzeichen PA- IX 19336/IZ, mit absperrbaren S Anschlüssen G 1/2 x G 3/4, mit Rosetten Ø 70 mm, Ausladung Auslauf in mm 180/255, wahlweise für KLINIK-HEBEL Art. Nr. 7491005-00 oder PUBLIC-HEBEL Art. Nr. 7493005-00, für geschlossene Trinkwassererwärmer, Durchflusswassererwärmer, PN 10,

Maßzeichnung I + KH

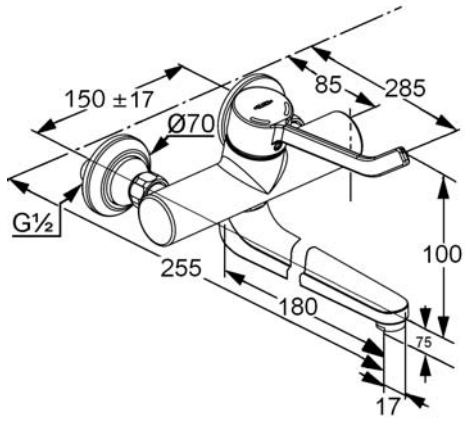

Maßzeichnung II + PH

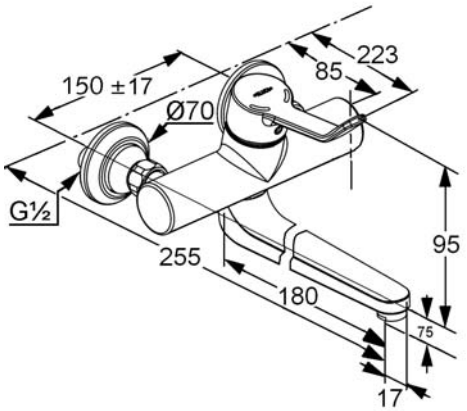

Durchflussdiagramm

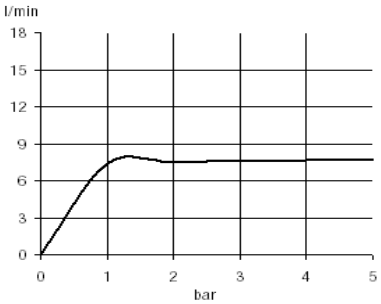

Tabelle

T 1	T 2	T 3	T 4	T 5	Einh.	K-Nr.
531	1	1 1	8 1	1 2	St	21
532	4 2	01				41
		02	01	06	- - -	31

Produkt: **KLUDI PROVITA Wand-Einhandmischer DN 15**

Artikel-Nr.: **335360500**

Artikeltext

Wand-Einhandmischer DN 15
wahlweise für KLINIK oder PUBLIC – Hebel
Wandmontage
Durchflussklasse Z
Durchfluss 7,6 l/min
PCA Care-Strahlregler M 24 x I
Keramik-Kartusche mit Heißwasserbegrenzung
schwenkbarer oder arretierbarer Auslauf
S-Anschlüsse
Geräuschklasse I
PA- IX 19337/IZ
ohne Klinik - Hebel Art. Nr. 7491005-00
ohne Public - Hebel Art. Nr. 7493005-00

Oberfläche:
05 chrom

Produktabbildung

Standardleistungstext

* KLUDI GmbH & Co KG KLUDI PROVITA Wand-Einhandmischer Art. Nr. 335360500
** Keramik Kartusche mit Heißwasserbegrenzung Ø 41 mm, DIN EN 817
*** aus Messing verchromt, DIN 50930-6

Wandarmatur, Hersteller Typ KLUDI GmbH & Co KG KLUDI PROVITA Wand-Einhandmischer Art. Nr. 335360500, DN 15, aus Messing verchromt, Keramik Kartusche mit Heißwasserbegrenzung Ø 41 mm, Ausführung wie folgt: Wand-Einhandmischer DN 15, mit arretierbarem oder schwenkbarem Auslauf, Durchflussklasse Z, Durchflussleistung 7,6 l/min, mit PCA Care Strahlregler M 24 x I (Laminarstrahl ohne Luftansaugung), Geräuschverhalten DIN 4109 Gruppe I, Prüfzeichen PA- IX 19337/IZ, mit S Anschluss G 1/2 x G 3/4, mit Rosetten Ø 70 mm, Ausladung Auslauf in mm 250/317, wahlweise für KLINIK-HEBEL Art. Nr. 7491005-00 oder PUBLIC-HEBEL Art. Nr. 7493005-00, für geschlossene Trinkwassererwärmer, Durchflusswassererwärmer, PN 10,

Maßzeichnung I + KH

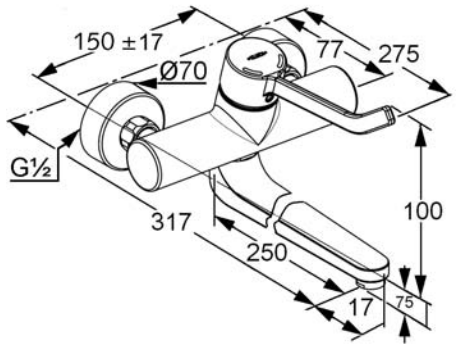

Maßzeichnung II + PH

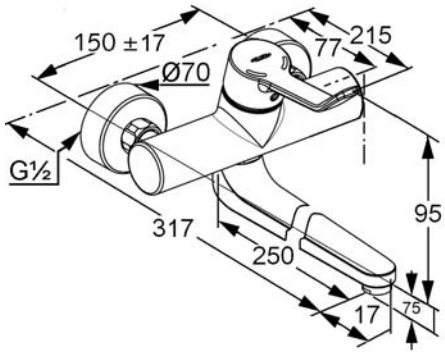

Durchflussdiagramm

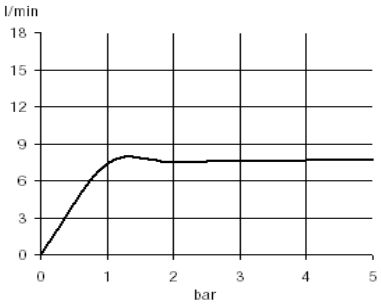

Tabelle

T 1	T 2	T 3	T 4	T 5	Einh.	K-Nr.
531	1	1 1	8 1	1 2	St	21
532	4 1	01				41
		02	01	06	- - -	31

Produkt: **KLUDI PROVITA Wand-Einhandmischer DN 15**

Artikel-Nr.: **335370500**

Artikeltext

Wand-Einhandmischer DN 15
wahlweise für KLINIK oder PUBLIC – Hebel
Wandmontage
Durchflussklasse Z
Durchfluss 7,6 l/min
PCA Care-Strahlregler M 24 x I
Keramik-Kartusche mit Heißwasserbegrenzung
schwenkbarer oder arretierbarer Auslauf
absperrbare S-Anschlüsse
Geräuschklasse I
PA- IX 19336/IZ
ohne Klinik - Hebel Art. Nr. 7491005-00
ohne Public - Hebel Art. Nr. 7493005-00

Oberfläche:
05 chrom

Produktabbildung

Standardleistungstext

* KLUDI GmbH & Co KG KLUDI PROVITA Wand-Einhandmischer Art. Nr. 335370500
** Keramik Kartusche mit Heißwasserbegrenzung Ø 41 mm, DIN EN 817
*** aus Messing verchromt, DIN 50930-6

Wandarmatur, Hersteller Typ KLUDI GmbH & Co KG KLUDI PROVITA Wand-Einhandmischer Art. Nr. 335370500, DN 15, aus Messing verchromt, Keramik Kartusche mit Heißwasserbegrenzung Ø 41 mm, Ausführung wie folgt: Wand-Einhandmischer DN 15, mit arretierbarem oder schwenkbarem Auslauf, Durchflussklasse Z, Durchflussleistung 7,6 l/min, mit PCA Care Strahlregler M 24 x I (Laminarstrahl ohne Luftansaugung), Geräuschverhalten DIN 4109 Gruppe I, Prüfzeichen PA- IX 19336/IZ, mit absperrbaren S Anschlüssen G 1/2 x G 3/4, mit Rosetten Ø 70 mm, Ausladung Auslauf in mm 250/325, wahlweise für KLINIK-HEBEL Art. Nr. 7491005-00 oder PUBLIC-HEBEL Art. Nr. 7493005-00, für geschlossene Trinkwassererwärmer, Durchflusswassererwärmer, PN 10,

Maßzeichnung I + KH

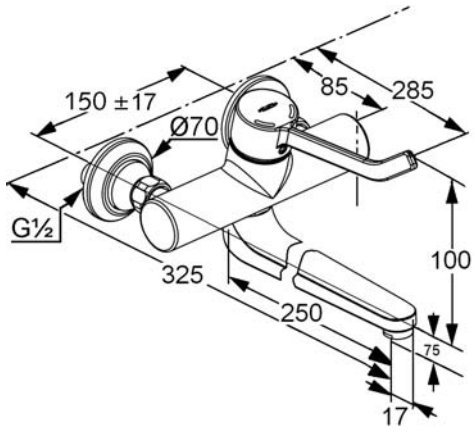

Maßzeichnung II + PH

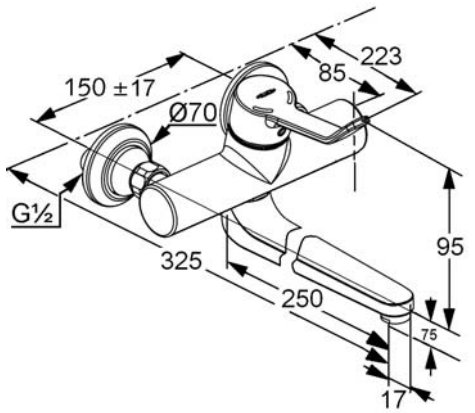

Durchflussdiagramm

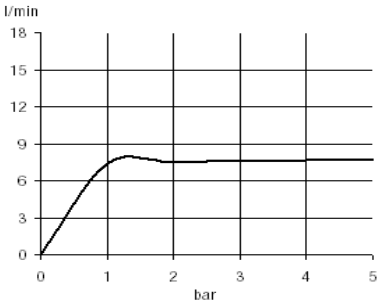

Tabelle

T 1	T 2	T 3	T 4	T 5	Einh.	K-Nr.
531	1	1 1	8 1	1 2	St	21
532	4 2	01				41
		02	01	06	- - -	31

Produkt: **KLUDI PROVITA Unterputz-Wannenfüll- und Brause-Einhandmischer, Feinbau-Set**

Artikel-Nr.: **336600500**

Produktabbildung

Artikeltext

Unterputz-Wannenfüll- und Brause- Einhandmischer
Unterputz-Feinbau-Set
autom. Umstellung: Brause/Wanne
für KLUDI FLEXX.BOXX 88077 oder
UP-Einheitskörper 33434
ohne Klinik - Hebel Art. Nr. 7491005-00
ohne Public - Hebel Art. Nr. 7493005-00

Oberfläche:
05 chrom

Standardleistungstext

Fertigmontagesatz zum Wandeinbaukörper, Hersteller Typ KLUDI GmbH & Co. KG KLUDI PROVITA Unterputz-Wannenfüll- und Brause-Einhandmischer Art. Nr. 336600500, Ausführung wie folgt: Unterputz-Wannenfüll- und Brause-Einhandmischer als Fertigmontagesatz zum Wandeinbaukörper FLEXX.BOXX 88077 oder 33434, ohne Betätigungselement aus Metall verchromt, Wandabdeckplatte aus Kunststoff verchromt, mit automatischer Umstellung von Brause auf Wanne, Ausladung Betätigungselement wahlweise 120/ 180 mm, Maße Abdeckrosette Ø 165 mm, Eigensicherheit siehe FLEXX.BOXX 88077 oder UP-Einhandmischer 33434, ohne KLINIK-HEBEL Art. Nr. 7491005-00 oder PUBLIK-HEBEL Art. Nr. 7493005-00, Optimale Funktion nur in Verbindung mit KLUDI Produkten,

Maßzeichnung I + KH

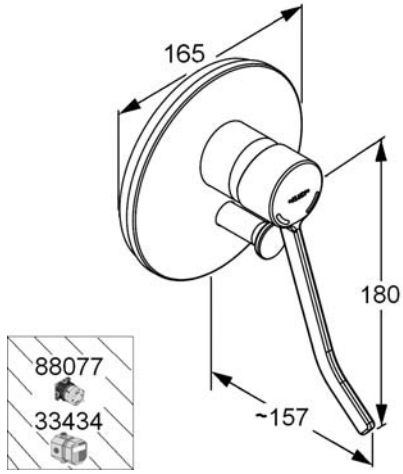

Maßzeichnung II + PH

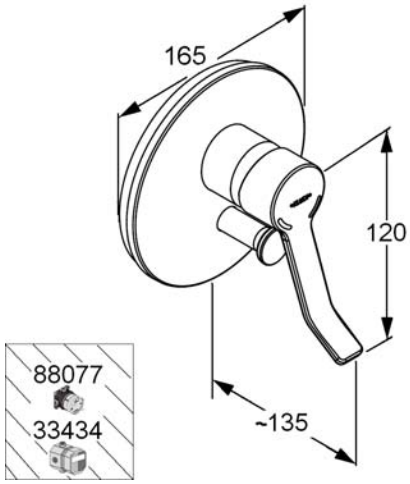

Tabelle

T 1	T 2	T 3	T 4	T 5	Einh.	K-Nr.	Textergänzung
543	01	04 03	07	4		21 41 51	* **

* KLUDI GmbH & Co KG KLUDI PROVITA Unterputz-Wannenfüll- und Brause-Einhandmischer Feinbau-Set Art. Nr. 336600500
** zur FLEXX.BOXX 88077 oder 33434 UP-Einhandmischer
*** aus Metall / Kunststoff verchromt

Produkt: **KLUDI PROVITA Unterputz-Brause-Einhandmischer, Feinbau-Set**

Artikel-Nr.: **338600500**

Artikeltext

Unterputz-Brause- Einhandmischer
Unterputz-Feinbau-Set
für KLUDI FLEXX.BOXX 88077 oder
UP-Einheitskörper 33434
ohne Klinik - Hebel Art. Nr. 7491005-00
ohne Public - Hebel Art. Nr. 7493005-00

Oberfläche:
05 chrom

Produktabbildung

Standardleistungstext

Fertigmontagesatz zum Wandeinbaukörper, Hersteller Typ KLUDI GmbH & Co. KG KLUDI PROVITA Unterputz-Brause-Einhandmischer Art. Nr. 338600500, Ausführung wie folgt: Unterputz-Brause-Einhandmischer als Fertigmontagesatz zum Wandeinbaukörper FLEXX.BOXX 88077 oder 33434, ohne Betätigungselement aus Metall verchromt, Wandabdeckplatte aus Kunststoff verchromt, Ausladung Betätigungselement wahlweise 120/ 180 mm, Maße Abdeckrosette Ø 165 mm, Eigensicherheit siehe FLEXX.BOXX 88077 oder UP-Einhandmischer 33434, ohne KLINIK-HEBEL Art. Nr. 7491005-00 oder PUBLIK-HEBEL Art. Nr. 7493005-00, Optimale Funktion nur in Verbindung mit KLUDI Produkten,

Maßzeichnung I + KH

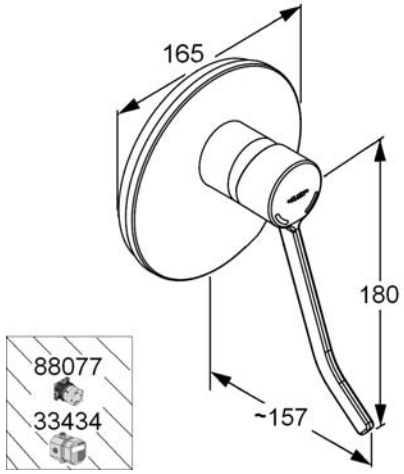

Maßzeichnung II + PH

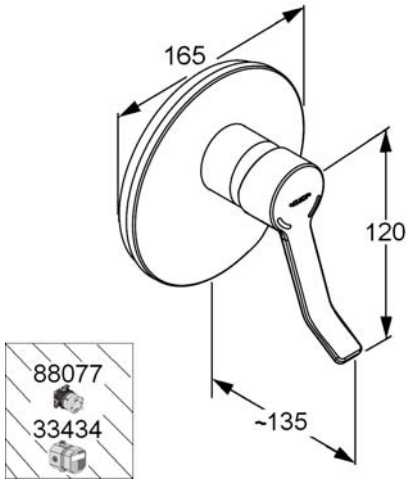

Tabelle

T 1	T 2	T 3	T 4	T 5	Einh.	K-Nr.	Textergänzung
543	01	04 03	07	4		21 41 51	* **

* KLUDI GmbH & Co KG KLUDI PROVITA Unterputz-Brause-Einhandmischer Feinbau-Set Art. Nr. 338600500
** zur FLEXX.BOXX 88077 oder 33434 UP-Einhandmischer
*** aus Metall / Kunststoff verchromt

Produkt:	**KLUDI FLEXX.BOXX Unterputz-Einheitskörper EHM DN 20**
Artikel-Nr.:	**88077**

Artikeltext

FLEXX.BOXX Unterputz-Einheitskörper EHM DN 20
Unterputz-Rohbau-Set
ohne KLUDI Fertigmontage-Teile
Wandeinbau
Durchflussklasse DC
Keramik-Kartusche mit Heißwasserbegrenzung
mit einteiligem Elastomere-Mantel
mit Rohbau-Schutzkappe
Montagetiefenausgleich 30 mm
mit zusätzlicher Dichtmanschette
entzinkungsarmes Messing
Geräuschklasse I, PA- IX 18967 / I DC
Optimale Funktion nur in Verbindung mit KLUDI Produkten

Standardleistungstext

Einhandmischer Wandeinbauarmatur, Hersteller Typ KLUDI GmbH & Co KG KLUDI FLEXX.BOXX Unterputz-Einheitskörper EHM DN 20 Art. Nr. 88077, aus entzinkungsbeständigem Messing, Keramik Kartusche mit Heißwasserbegrenzung Ø 41 mm, Geräuschverhalten DIN 4109 Gruppe I, Prüfzeichen PA-IX 18967/IDC, Durchflussklasse D C (max. 0,40 l/s), für Einbautiefe 80 -110 mm, Ausführung wie folgt: Unterputz-Einheitskörper EHM DN 20, Körper Schall und Wärmegedämmt, gekapselt mit Elastomere-Mantel, mit Rohbau-Schutzkappe, mit zusätzlicher Dichtmanschette, Eigensicher nur mit Wandanschlussbogen nach DIN EN 1717 bei Verwendung als Brause-Einhandmischer z.B. KLUDI Art. Nr. 6306105-00, Eigensicher nach DIN EN 1717 / DIN 1988 nur mit Rohrunterbrecher Art. Nr. 1077200-00 (DVGW-geprüft) bei Verwendung als Wannenfüll- und Brause- Einhandmischer in Verbindung mit Ein-Ab-und Überlaufgarnituren (in Krankenhäusern, Alten- und Pflegeheimen ist eine Absicherung nach Kategorie 5 zwingend notwendig), Anschlussgewinde G 3/4", Passende Feinbau-Sets: KLUDI MX/OBJEKTA MIX NEW / JOOP! / KLUDI NEW WAVES / KLUDI AMPHORA / KLUDI KIDÓ / KLUDI ZENTA / KLUDI O-CEAN, für geschlossene Trinkwassererwärmer, Durchflusswassererwärmer, PN 10, Optimale Funktion kann nur in Verbindung mit KLUDI Produkten garantiert werden,

Tabelle

T 1	T 2	T 3	T 4	T 5	Einh.	K-Nr.	Textergänzung
537	1 1	1 8	1	2	St	21	*
540	02		04			41	**
541	02	01	4			31	***
553	1 1	1 2	8 1	2			****
555	06		1	5			

* KLUDI GmbH & Co KG KLUDI FLEXX.BOXX EHM Unterputz-Einheitskörper EHM DN 20 Art. Nr. 88077
** Keramik Kartusche mit Heißwasserbegrenzung Ø 41 mm, DIN EN 817
*** aus entzinkungsbeständigem Messing, DIN 50930-6

Produktabbildung

Maßzeichnung

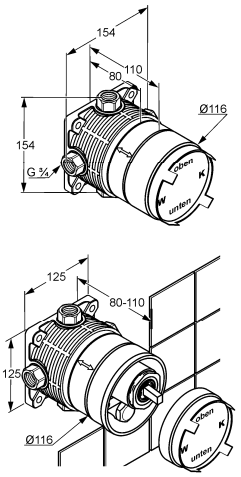

Durchflussdiagramm

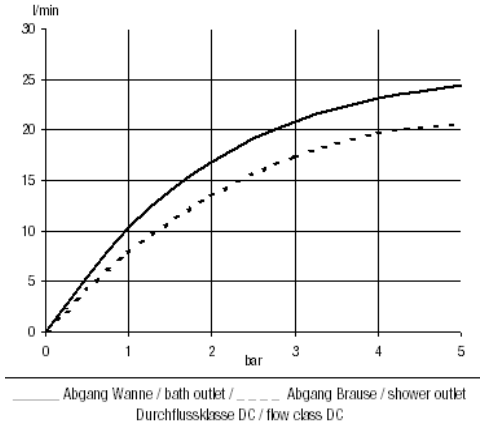

Produkt: **KLUDI Unterputz-Einheitskörper DN 15**

Artikel-Nr.: **33434**

Artikeltext

Unterputz-Einheitskörper DN 15
Unterputz-Rohbau-Set
ohne KLUDI Fertigmontage-Teile
Wandeinbau
Durchflussklasse BB
Keramik-Kartusche mit Heißwasserbegrenzung
inklusive Klebemanschette für
Unterputz-Trockenbau
Geräuschklasse I
P- IX 9734/IBB
Optimale Funktion nur in Verbindung mit
KLUDI Produkten

Produktabbildung

Standardleistungstext

Wandeinbaumontage, Hersteller Typ KLUDI GmbH & Co KG KLUDI Unterputz-Einheitskörper Art. Nr. 33434, DN 15, aus Messing (sichtbare Teile verchromt, nicht im Lieferumfang), Keramik Kartusche mit Heißwasserbegrenzung Ø 41 mm, Geräuschverhalten DIN 4109 Gruppe I, Prüfzeichen P- IX 9734 / IBB, Durchflussklasse B B (max. 0,42 l/s), für Einbautiefe 70 bis 95 mm, Ausführung wie folgt: wahlweise als UP- Wannenfüll- und Brause oder Brause- Einhandmischer, mit Klebemanschette für Unterputz Trockenbau, eigensicher gegen Rückfließen nach DIN EN 1717 (nur mit Wandanschlussbogen nach DIN EN 1717 z.B. KLUDI Art. Nr. 6306105-00 bei Verwenung als Brause Einhandmischer // bei Verwendung als Wannenfüll- und Brause- Einhandmischer Abgang Brause: mit Anschlussbogen KLUDI Art. Nr. 6306105-00 und Abgang Wanne: Rohrunterbrecher 1077200-00 bei Anschluss an eine Ein-, Ab- und Überlaufgarnitur z.B. KLUDI ROTEXA MULTI Art. Nr. 2131500-00 / Rohrunterbrecher 1077200-00 im Abgang Wanne in Verbindung mit einem Wanneneinlauf nicht notwendig, für geschlossene Trinkwassererwärmer, Durchflusswassererwärmer, PN 10, Optimale Funktion kann nur in Verbindung mit KLUDI Produkten garantiert werden

Maßzeichnung

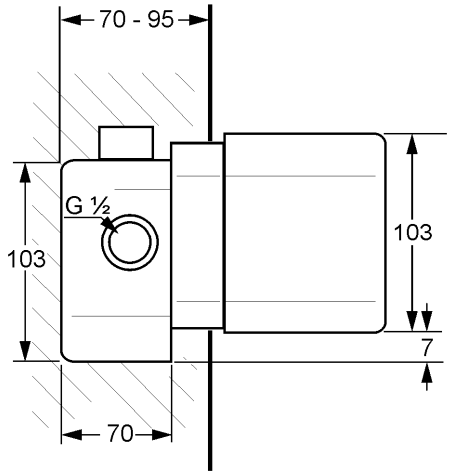

Tabelle

T 1	T 2	T 3	T 4	T 5	Einh.	K-Nr.	Textergänzung
537	1 1	1 8	1	2	St	21	*
540	02		04			41	**
541	02	01	4			31	***
							****

* KLUDI GmbH & Co KG KLUDI Unterputz-Einheitskörper Art. Nr. 33434
** Keramik Kartusche mit Heißwasserbegrenzung Ø 41 mm, DIN EN 817
*** aus Messing, DIN 50930-6
**** wahlweise als Brause oder Wannenfüll- und Brause- Einhandmischer

Durchflussdiagramm

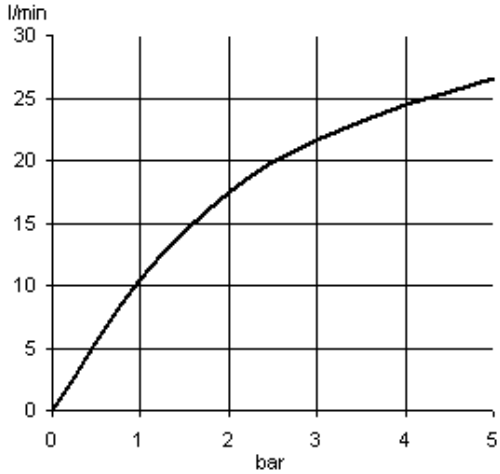

Produkt: **KLUDI PROVITA Thermostat-Brausearmatur DN 15**

Artikel-Nr.: **353300538**

Artikeltext

Thermostat-Brausearmatur DN 15
Wandmontage
Durchflussklasse B
Temperaturwählgriff mit Heißwassersperre 38 °C
Entriegelung über Inbusschlüssel durch den Sperrknopf
mit Keramik-Absperrventil 180 °
Brauseabgang G 1/2
eigensicher gegen Rückfließen
mit vormontierten Schmutzfangsieben
absperrbare S-Anschlüsse
ohne Brausegarnitur
Geräuschklasse I
P- IX 8049 / IB

Oberfläche:
05 chrom

Produktabbildung

Standardleistungstext

Klinik Thermostat Wandarmatur, Hersteller Typ KLUDI GmbH & Co. KG KLUDI PROVITA Thermostat-Brausearmatur, Art. Nr. 353300538, DN 15, aus Messing verchromt, Keramik-Oberteil 180°, Betätigungselemente aus Kunststoff verchromt, Geräuschverhalten DIN 4109 Gruppe I, Prüfzeichen P- IX 8049/IB, mit Dehnstoffelement, mit Temperaturwähler, Grad Markierung sowie Temperatursperre bei 38°C - zur thermischen Desinfektion Entriegelung durch Inbusschlüssel - geführt durch den Sperrknopf von oben, Ausführung wie folgt: Thermostat-Brausearmatur DN 15, Durchflussklasse B (max. 0,42 l/s), mit Brauseabgang G 1/2, eigensicher gegen Rückfließen DIN EN 1717, mit absperrbaren S Anschlüssen G 1/2 x G 3/4, mit vormontierten Siebdichtungen, Ausladung in mm 85, Breite ges. in mm 282, mit Klinik Betätigungselementen, für geschlossene Trinkwassererwärmer, Durchflusswassererwärmer, PN 10,

Maßzeichnung

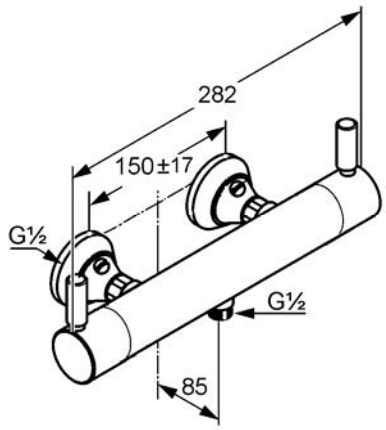

Tabelle

T 1	T 2	T 3	T 4	T 5	Einh.	K-Nr.	Textergänzung
548	1 1	5 4	5 1	1 2	St	21	*
549						32	**
551	4 2	1				41	***

* KLUDI GmbH & Co. KG KLUDI PROVITA Thermostat-Brausearmatur DN 15
Art. Nr. 353300538
** mit Temperaturwähler, Grad Markierung sowie Temperatursperre 38°C,
DIN EN 1111
*** aus Messing, DIN 50930-6
**** mit Keramik Oberteil 180°, DIN EN 200

Durchflussdiagramm

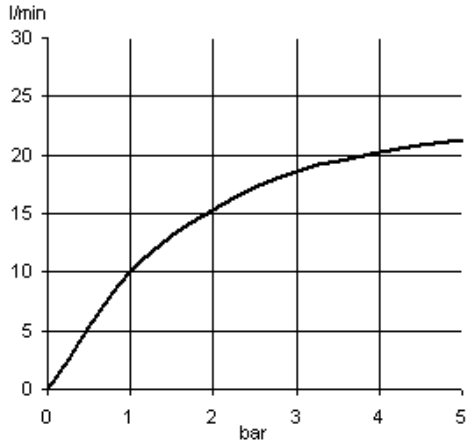

Durchflussklasse B

Produkt:	**KLUDI SIRENA CARE Barrierefreie Brausestange DN 15**
Artikel-Nr.:	**6150205-00**

Artikeltext

Barrierefreie Brausestange DN 15
L = 900 mm
integrierte Haltegriffe (Grifflänge: 90° = 250 mm, 45° = 300 mm), links und rechts verwendbar
50 mm Wandabstand
Befestigungssatz mit Spezial-Dübeln
stufenlos verstellbarer Gleitschieber
am Brauseschlauch herabziehbar
seitlich schwenkbare und in der Neigung verstellbare Brausehalterung
verdrehsicherer SUPARAFLEX-Schlauch
G 1/2 x G 1/2 x 1600 mm
konische Mutter beidseitig

Oberfläche:
05 chrom

Produktabbildung

Standardleistungstext

Brausestangengarnitur, Hersteller Typ KLUDI GmbH & Co. KG KLUDI SIRENA CARE Barrierefreie Brausestange Art. Nr. 6150205-00, DN 15, aus Messing / Kunststoff, stufenlos verstellbarer Gleitschieber vertikal / Horizontal verstellbar, Länge in mm 900, rechteckige Brausestange mit integrierten Haltegriffen (Grifflängen 250 mm und 300 mm Winkel 90° und 45° links und rechts verwendbar durch umstecken des mittleren Wandhalters, mit 50 mm Wandabstand mit Distanzstücken, mit Befestigungsmaterial, mit SUPARAFLEX-Schlauch mit Abknickschutz, verdrehsicher, mit konischen Muttern aus Messing verchromt G 1/2 x G 1/2 x 1600 mm, aus Kunststoff mit Metalloptik, PN 5,

Maßzeichnung

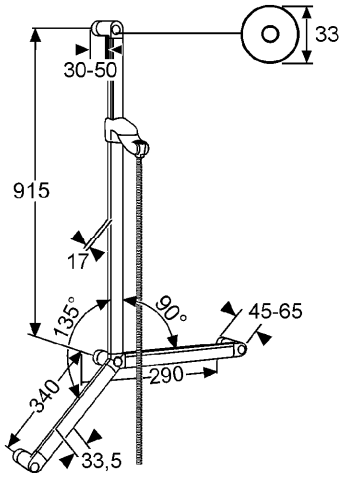

Tabelle

T 1	T 2	T 3	T 4	T 5	Einh.	K-Nr.	Textergänzung
606	1 7	1 4	1 1			21	*
600	01	1 5	4 1	1		41	**

* KLUDI GmbH & Co. KG KLUDI SIRENA CARE Barrierefreie Brausestange Art. Nr. 6150205-00
** aus Messing / Kunststoff verchromt, DIN EN 1113

Durchflussdiagramm

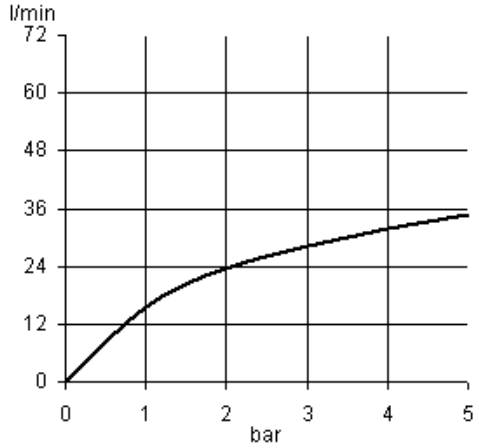

Produkt: **KLUDI SIRENA CARE Barrierefreie Brausestange DN 15**

Artikel-Nr.: **6150305-00**

Artikeltext

Barrierefreie Brausestange DN 15
L = 900 mm
integrierter Haltegriff (Grifflänge 250 mm und 90° Winkel), links und rechts verwendbar
50 mm Wandabstand
Befestigungssatz mit Spezial-Dübeln
stufenlos verstellbarer Gleitschieber
am Brauseschlauch herabziehbar
seitlich schwenkbare und in der Neigung verstellbare Brausehalterung
verdrehsicherer SUPARAFLEX-Schlauch
G 1/2 x G 1/2 x 1600 mm
konische Mutter beidseitig

Oberfläche:
05 chrom

Produktabbildung

Standardleistungstext

Brausestangengarnitur, Hersteller Typ KLUDI GmbH & Co. KG KLUDI SIRENA CARE Barrierefreie Brausestange Art. Nr. 6150305-00, DN 15, aus Messing / Kunststoff, stufenlos verstellbarer Gleitschieber vertikal / Horizontal verstellbar, Länge in mm 900, rechteckige Brausestange mit integriertem Haltegriff links und rechts verwendbar durch umstecken des mittleren Wandhalters, mit Befestigungsmaterial, Länge Haltegriff in mm 290 im Winkel 90°, mit SUPARAFLEX-Schlauch mit Abknickschutz, verdrehsicher, mit konischen Muttern aus Messing verchromt G 1/2 x G 1/2 x 1600 mm, aus Kunststoff mit Metalloptik, PN 5,

Maßzeichnung

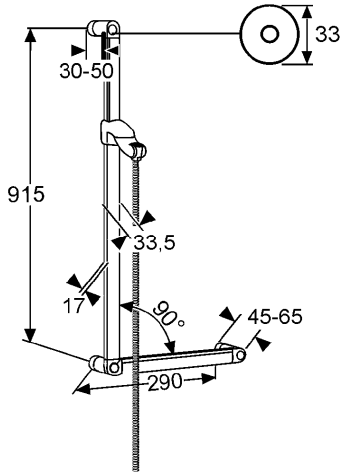

Tabelle

T 1	T 2	T 3	T 4	T 5	Einh.	K-Nr.	Textergänzung
606	1 7	1 4	1 1			21	*
600	01	1 5	4 1	1		41	**

* KLUDI GmbH & Co. KG KLUDI SIRENA CARE Barrierefreie Brausestange Art. Nr. 6150305-00
** aus Messing / Kunststoff verchromt, DIN EN 1113

Durchflussdiagramm

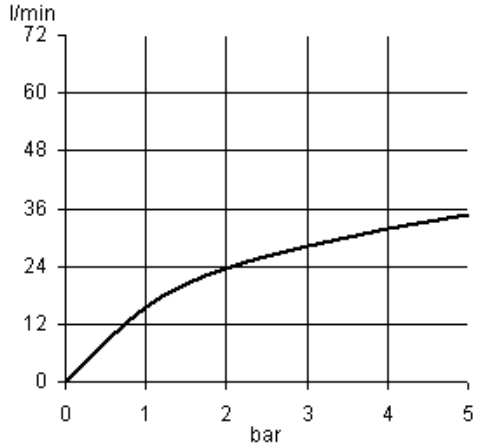

Produkt: **KLUDI SIRENA CARE Barrierefreie Brausestange DN 15**

Artikel-Nr.: **6150405-00**

Artikeltext

Barrierefreie Brausestange DN 15
L = 900 mm
integrierter Haltegriff (Grifflänge 300 mm und 45° Winkel), links und rechts verwendbar
50 mm Wandabstand
Befestigungssatz mit Spezial-Dübeln
stufenlos verstellbarer Gleitschieber
am Brauseschlauch herabziehbar
seitlich schwenkbare und in der Neigung verstellbare Brausehalterung
verdrehsicherer SUPARAFLEX-Schlauch
G 1/2 x G 1/2 x 1600 mm
konische Mutter beidseitig

Oberfläche:
05 chrom

Produktabbildung

Standardleistungstext

Brausestangengarnitur, Hersteller Typ KLUDI GmbH & Co. KG KLUDI SIRENA CARE Barrierefreie Brausestange Art. Nr. 6150405-00, DN 15, aus Messing / Kunststoff, stufenlos verstellbarer Gleitschieber vertikal / Horizontal verstellbar, Länge in mm 900, rechteckige Brausestange mit integriertem Haltegriff links und rechts verwendbar durch umstecken des mittleren Wandhalters, mit Befestigungsmaterial, Länge Haltegriff in mm 340 im Winkel 135°, mit 50 mm Wandabstand durch Distanzstücke (20 mm), mit SUPARAFLEX-Schlauch mit Abknickschutz, verdrehsicher, mit konischen Muttern aus Messing verchromt G 1/2 x G 1/2 x 1600 mm, aus Kunststoff mit Metalloptik, PN 5,

Maßzeichnung

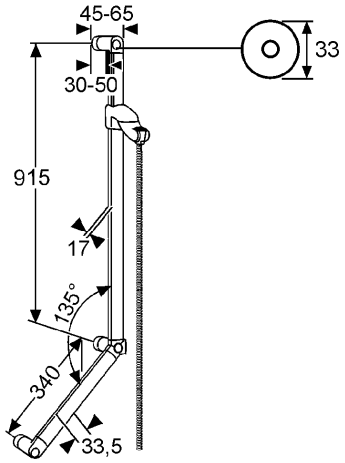

Tabelle

T 1	T 2	T 3	T 4	T 5	Einh.	K-Nr.	Textergänzung
606	1	1	1			21	*
600	7	4	1	1		41	**
	01	1	4				
		5	1				

* KLUDI GmbH & Co. KG KLUDI SIRENA CARE Barrierefreie Brausestange Art. Nr. 6150405-00
** aus Messing / Kunststoff verchromt, DIN EN 1113

Durchflussdiagramm

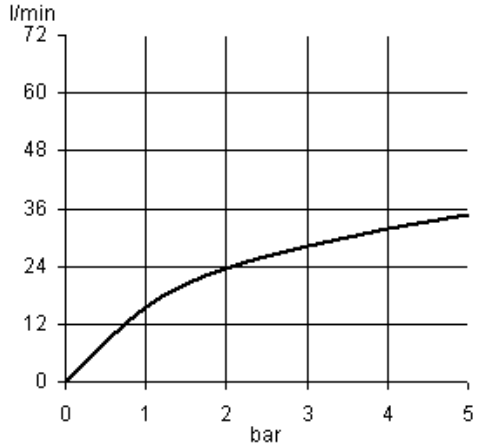

Produkt: **KLUDI A-QA b Handbrause DN 15**

Artikel-Nr.: **6560005-00**

Artikeltext

Handbrause DN 15
mit 50 % Eco Funktion
mit Kalk-Schnellreinigung
Durchflussklasse B / Z
mit Brauseregen aus 60 Strahlöffnungen
Anschlussgewinde AG 1/2
Durchflussleistung bei 3 bar = 18 L/min
Durchflussleistung bei 3 bar Eco = 9,0 L/min
Eco Funktion nicht für Hydraulische DEH geeignet
nach DIN EN 1112
Geräuschklasse I

Oberfläche:
05 chrom

Produktabbildung

Standardleistungstext

Handbrause, Hersteller Typ KLUDI GmbH & Co KG KLUDI A-QA b 1 S Handbrause Art. Nr. 6560005-00, DN 15, aus Kunststoff verchromt, Geräuschverhalten DIN 4109, Gruppe I, ohne Prüfzeichen, Durchflussklasse B Brauseregen (max. 0,38 l/s) Durchflussklasse Z Eco Funktion (max. 0,17 l/s), mit Kalk Schnellreinigung, mit Brauseregen aus 60 Strahlöffnungen und Umstellung auf Eco Funktion, Anschlussgewinde G 1/2, Durchmesser Brausekopf in mm 97, Länge in mm 237, aerosolarme Handbrause, nach DIN EN 1112, für geschlossene Trinkwassererwärmer, für elektronische Durchlauferhitzer geeignet, Eco Funktion nicht für hydraulisch gesteuerte Durchflusswassererwärmer geeignet (ab mind. 0,20 l/s), PN 5,

Maßzeichnung

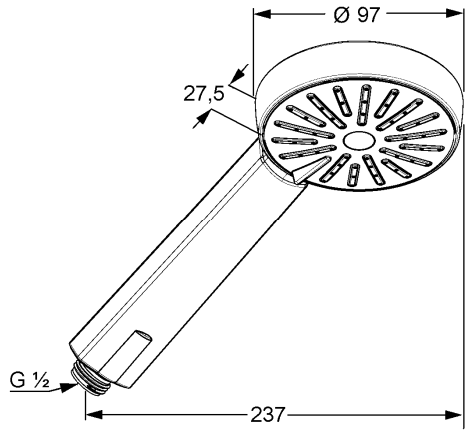

Tabelle

T 1	T 2	T 3	T 4	T 5	Einh.	K-Nr.	Textergänzung
602	1 1	1 2	4 1			21 23	* **

* KLUDI GmbH & Co KG KLUDI A-QA b 1 S Handbrause
Art. Nr. 6560005-00
** aus Kunststoff verchromt, nach DIN EN 1112
*** HB entsprechend KTW-A / W270 Richtlinien
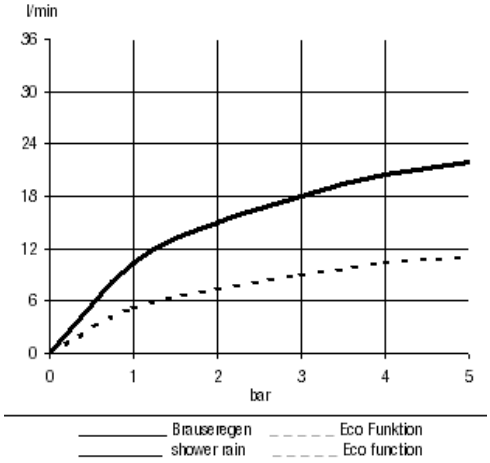
Durchflussdiagramm