Produkt: **KLUDI SCOPE XL Spültisch-Einhandmischer DN 10**

Artikel-Nr.: **33930..75**

## Artikeltext

Spültisch-Einhandmischer DN 10
geschlossener Hebel
Einlochmontage
Durchflussklasse A
Cache Luftsprudler M 16,5 x I
Keramik-Kartusche mit Heißwasserbegrenzung
schwenkbarer Auslauf (360°)
Schnell-Montagesystem
flexible Anschlüsse G 3/8
Geräuschklasse I
Geräuschprüfzeichen beantragt

Oberfläche:
05 chrom
96 edelstahlfinish

## Produktabbildung

## Standardleistungstext

Einlocharmatur, Hersteller Typ KLUDI GmbH & Co KG KLUDI SCOPE XL Spültisch-Einhandmischer Art. Nr. 33930..75, DN 10, Oberfläche 05 = aus Messing verchromt / 96 = Messing in edelstahlfinish, Ausführung wie folgt: Spültisch-Einhandmischer DN 10, mit schwenkbarem Auslauf mit 360° Schwenkbereich, mit geschlossenem Betätigungselement, Ausladung Betätigungselement in mm 92, mit Cache Luftsprudler M 16,5 x I, Geräuschverhalten DIN 4109 Gruppe I, Prüfzeichen beantragt, Durchflussklasse A (max. 0,25 l/s), Ausladung in mm 200, mit Schnell-Montagesystem, mit flexiblen Anschlussdruckschläuchen G 3/8 mit DVGW (W543/KTW-A_W270) KIWA / CSTB / WRAS Zulassung Länge in mm 350, mit Keramik Kartusche mit Heißwasserbegrenzung Ø 35 mm, für Bohrlochdurchmesser Ø in mm 32, Auslaufhöhe in mm 145/177, h ges. in mm 162/192, für geschlossene Trinkwassererwärmer, Durchflusswassererwärmer, PN 10,

## Maßzeichnung

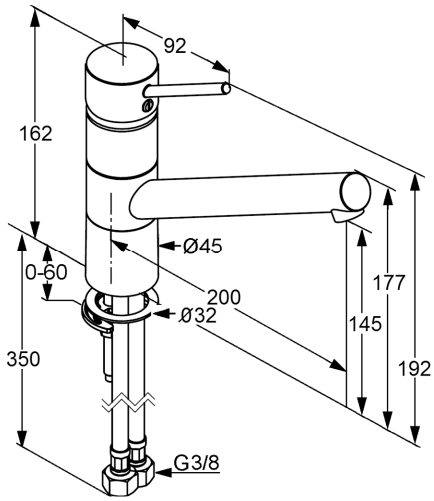


## Tabelle

| T 1 | T 2 | T 3 | T 4 | T 5 | Einh. | K-Nr. | Textergänzung |
|---|---|---|---|---|---|---|---|
| 524 | 1 1 | 1 5 | 8 1 | 1 | | 21 | * |
| 527 | 2 1 | 2 | | 06 | - - - | 31 | ** |
| 665 | 1 | 05 | 06 | | - | 41 | *** |

* KLUDI GmbH & Co KG KLUDI SCOPE XL Spültisch-Einhandmischer Art. Nr. 33930..75
** aus Messing, DIN 50930-6
*** Keramik Kartusche mit Heißwasserbegrenzung Ø 35 mm, DIN EN 817

## Durchflussdiagramm

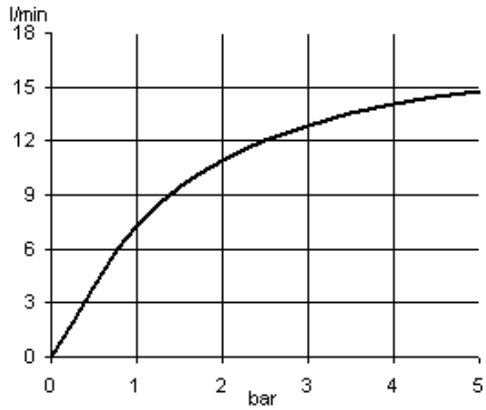


Durchflussklasse A (MW 38°C)

Produkt: **KLUDI SCOPE Spültisch-Einhandmischer DN 8**

Artikel-Nr.: **33931..75**

## Artikeltext

Spültisch-Einhandmischer DN 8
geschlossener Hebel
Einlochmontage
Durchflussklasse A
Luftsprudler M 22 x l
Keramik-Kartusche mit Heißwasserbegrenzung
schwenkbarer (110°), herausziehbarer Auslauf
eigensicher gegen Rückfließen
Schaftbefestigung
Kupferrohre Ø 10 mm
Geräuschklasse I
Geräuschprüfzeichen beantragt

Oberfläche:
05 chrom
96 edelstahlfinish

## Produktabbildung

## Standardleistungstext

Einlocharmatur, Hersteller Typ KLUDI GmbH & Co KG KLUDI SCOPE Spültisch-Einhandmischer Art. Nr. 33931..75, DN 8, Oberfläche 05 = aus Messing verchromt / 96 = edelstahlfinish, Ausführung wie folgt: Spültisch-Einhandmischer, mit schwenk bzw. herausziehbarem (max. 700 mm) Auslauf mit Schwenkbereich 110°, mit geschlossenem Betätigungselement, Ausladung Betätigungselement in mm 92, mit Luftsprudler M 22 x l, Geräuschverhalten DIN 4109 Gruppe I, Prüfzeichen beantragt, Durchflussklasse A (max. 0,25 l/s), Ausladung in mm 197, mit Schaftmutter, mit Armaturen Anschlusskupferrohren Ø 10 mm Länge in mm 350, Auslaufhöhe in mm 122/160, h ges. in mm 142/177, mit Keramik Kartusche mit Heißwasserbegrenzung Ø 35 mm, Betätigungselement aus Metall, mit Kunststoffschlauch mit Metallummantelung mit W270/KTW-A M 15 x l x 1500 mm mit Gegengewicht, eigensicher gegen Rückfließen DIN EN 1717, für Bohrlochdurchmesser Ø in mm 35, für geschlossene Trinkwassererwärmer, Durchflusswassererwärmer, PN 10,

## Maßzeichnung

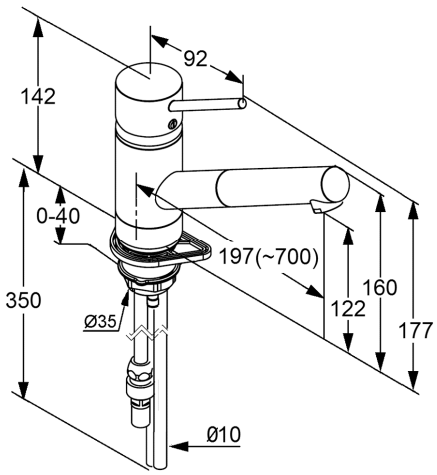


## Tabelle

| T 1 | T 2 | T 3 | T 4 | T 5 | Einh. | K-Nr. | Textergänzung |
|---|---|---|---|---|---|---|---|
| 524 | 1 1 | 1 5 | 8 1 | 1 | | 21 | * |
| 525 | | | | | | 31 | ** |
| 527 | 2 3 | 2 1 | | 06 | - - - | 41 | *** |
| 664 | 01 | 02 | 02 | | - | | |

* KLUDI GmbH & Co KG KLUDI SCOPE Spültisch-Einhandmischer Art. Nr. 33931..75
** aus Messing, DIN 50930-6
*** Keramik Kartusche mit Heißwasserbegrenzung Ø 35 mm, DIN EN 817

## Durchflussdiagramm

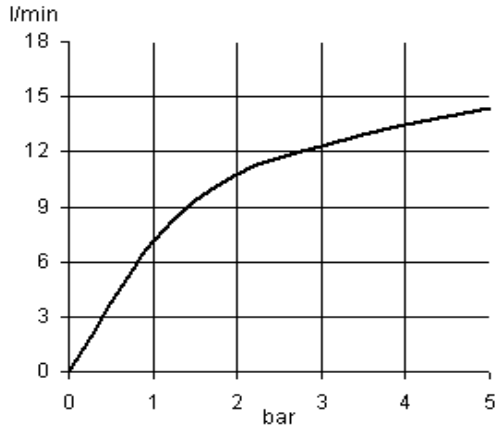


Durchflussklasse A (MW38°C)

Produkt: **KLUDI SCOPE Spültisch-Einhandmischer DN 10**

Artikel-Nr.: **33933..75**

## Artikeltext

Spültisch-Einhandmischer DN 10
geschlossener Hebel
Einlochmontage
Durchflussklasse A
Cache Luftsprudler M 16,5 x I
Keramik-Kartusche mit Heißwasserbegrenzung
schwenkbarer Auslauf (360°)
Schnell-Montagesystem
flexible Anschlüsse G 3/8
Geräuschklasse I
Geräuschprüfzeichen beantragt

Oberfläche:
05 chrom
96 edelstahlfinish

## Produktabbildung

## Standardleistungstext

Einlocharmatur, Hersteller Typ KLUDI GmbH & Co KG KLUDI SCOPE Spültisch-Einhandmischer Art. Nr. 33933..75, DN 10, Oberfläche 05 = aus Messing verchromt / 96 = Messing in edelstahlfinish, Ausführung wie folgt: Spültisch-Einhandmischer DN 10, mit schwenkbarem Auslauf mit 360° Schwenkbereich, mit geschlossenem Betätigungselement, Ausladung Betätigungselement in mm 92, mit Cache Luftsprudler M 16,5 x I, Geräuschverhalten DIN 4109 Gruppe I, Prüfzeichen beantragt, Durchflussklasse A (max. 0,25 l/s), Ausladung in mm 200, mit Schnell-Montagesystem, mit flexiblen Anschlussdruckschläuchen G 3/8 mit DVGW (W543/KTW-A_W270) KIWA / CSTB / WRAS Zulassung Länge in mm 350, mit Keramik Kartusche mit Heißwasserbegrenzung Ø 35 mm, für Bohrlochdurchmesser Ø in mm 32, Auslaufhöhe in mm 106/138, h ges. in mm 122/152, für geschlossene Trinkwassererwärmer, Durchflusswassererwärmer, PN 10,

## Maßzeichnung

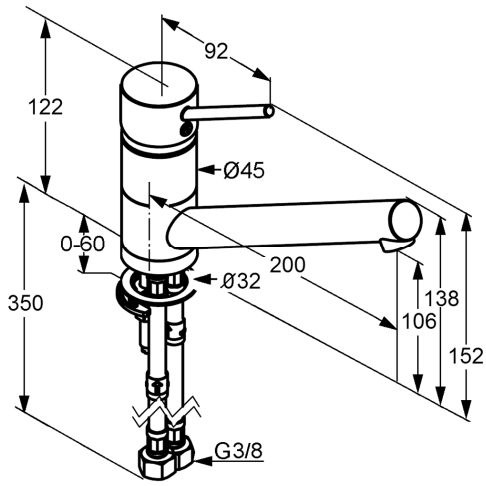


## Tabelle

| T 1 | T 2 | T 3 | T 4 | T 5 | Einh. | K-Nr. | Textergänzung |
|---|---|---|---|---|---|---|---|
| 524 | 1 1 | 1 5 | 8 1 | 1 | | 21 | * |
| 527 | 2 1 | 2 | | 06 | - - - | 31 | ** |
| 665 | 1 | 05 | 06 | | - | 41 | *** |

* KLUDI GmbH & Co KG KLUDI SCOPE Spültisch-Einhandmischer Art. Nr. 33933..75
** aus Messing, DIN 50930-6
*** Keramik Kartusche mit Heißwasserbegrenzung Ø 35 mm, DIN EN 817

## Durchflussdiagramm

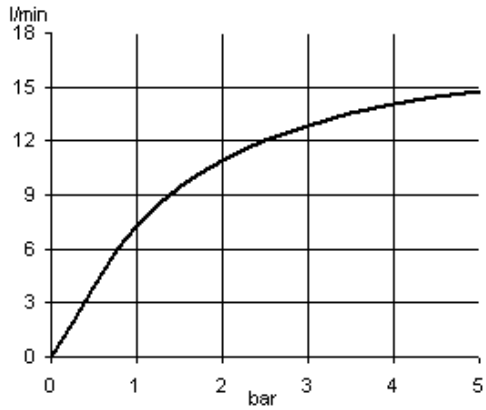


Durchflussklasse A (MW 38°C)

| | |
|---|---|
| Produkt: | **KLUDI SCOPE Spültisch-Bajonett-Einhandmischer DN 10** |
| Artikel-Nr.: | **33938..75** |

## Artikeltext

Spültisch-Bajonett-Einhandmischer DN 10
geschlossener Hebel
Einlochmontage
Durchflussklasse A
Cache Luftsprudler M 16,5 x I
Keramik-Kartusche mit Heißwasserbegrenzung
schwenkbarer Auslauf (360°)
für Unterfenster-Montage
verbleibende Sockelhöhe: 25 mm
Schaftbefestigung
flexible Anschlüsse G 3/8
Geräuschklasse I
Geräuschprüfzeichen beantragt

Oberfläche:
05 chrom
96 edelstahlfinish

## Standardleistungstext

Einlocharmatur, Hersteller Typ KLUDI GmbH & Co KG KLUDI SCOPE Spültisch-Bajonett-Einhandmischer Art. Nr. 33938..75, DN 10, Oberfläche 05 = aus Messing verchromt / 96 = aus Messing in edelstahlfinish, Ausführung wie folgt: Spültisch-Bajonett-Einhandmischer DN 10, mit schwenkbarem Auslauf mit 360° Schwenkbereich, mit geschlossenem Betätigungselement, Ausladung Betätigungs-element in mm 92, mit Cache Luftsprudler M 16,5 x I, Geräuschverhalten DIN 4109 Gruppe I, Prüfzeichen beantragt, Durchflussklasse A (max. 0,25 l/s), Ausladung in mm 200, mit Schaftmutter, mit flexiblen Armaturen Anschlussdruckschläuchen G 3/8 mit DVGW (W543/KTW-A_W270) KIWA / CSTB / WRAS Zulassung Länge in mm 800, Auslaufhöhe in mm 125/157, h ges. in mm 142/157, mit Keramik Kartusche mit Heißwasserbegrenzung Ø 35 mm, Betätigungselement aus Metall, mit Auslauf aus Messing, für Unterfenstermontage: verbleibende Sockelhöhe in mm 25, für Bohrlochdurchmesser Ø in mm 35, für geschlossene Trinkwassererwärmer, Durchflusswassererwärmer, PN 10,

## Produktabbildung

## Maßzeichnung

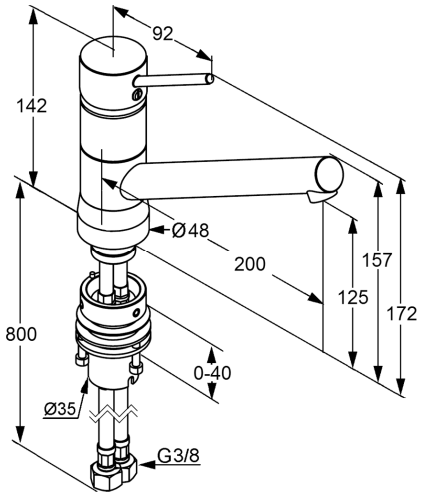


## Tabelle

| T 1 | T 2 | T 3 | T 4 | T 5 | Einh. | K-Nr. | Textergänzung |
|---|---|---|---|---|---|---|---|
| 524 | 1 1 | 1 5 | 8 | 1 | | 21 | * |
| 527 | 2 1 | 2 | 1 | 06 | - - - | 31 | ** |
| 665 | 1 | 05 | 06 | | - | 41 | *** |

* KLUDI GmbH & Co KG KLUDI SCOPE Spültisch-Bajonett- Einhandmischer Art. Nr. 33938..75
** aus Messing, DIN 50930-6
*** Keramik Kartusche mit Heißwasserbegrenzung Ø 35 mm, DIN EN 817

## Durchflussdiagramm

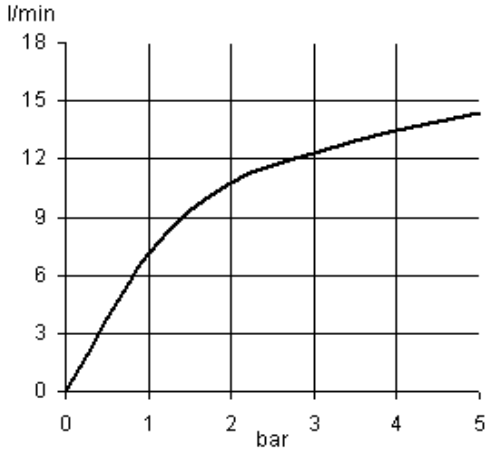


Durchflussklasse A (MW38°C)

Produkt: **KLUDI SCOPE Spültisch-Einhandmischer DN 10**

Artikel-Nr.: **33939..75**

## Artikeltext

Spültisch-Einhandmischer DN 10
geschlossener Hebel
Einlochmontage
Durchfluss 5 l/min
Cache Strahlregler M 16,5 x l
Keramik-Kartusche mit Heißwasserbegrenzung
schwenkbarer Auslauf (360°)
Schnell-Montagesystem
flexible Anschlüsse G 3/8
für drucklose Speicher
Geräuschklasse I
Geräuschprüfzeichen beantragt

Oberfläche:
05 chrom
96 edelstahlfinish

## Produktabbildung

## Standardleistungstext

Einlocharmatur, Hersteller Typ KLUDI GmbH & Co KG KLUDI SCOPE Spültisch-Einhandmischer Art. Nr. 33939..75, DN 10, Oberfläche 05 = aus Messing verchromt / 96 = Messing in edelstahlfinish, Ausführung wie folgt: Spültisch-Einhandmischer DN 10, mit schwenkbarem Auslauf mit 360° Schwenkwinkel, mit geschlossenem Betätigungselement, Ausladung Betätigungselement in mm 92, mit Cache Strahlregler M 16,5 x l, Geräuschverhalten DIN 4109 Gruppe I, Prüfzeichen beantragt, Durchfluss max. 5 l/min, Ausladung in mm 200, mit Schnellbefestigung, mit flexiblen Armaturen Anschlussdruckschläuchen G 3/8 mit DVGW (W543/KTW-A_W270) KIWA / CSTB / WRAS Zulassung Länge in mm 350/450, mit Keramik Kartusche mit Heißwasserbegrenzung Ø 35 mm, für Bohrlochdurchmesser Ø in mm 32, Auslaufhöhe in mm 106/138, h ges. in mm 122/152, für offene Trinkwassererwärmer, PN 0,

## Maßzeichnung

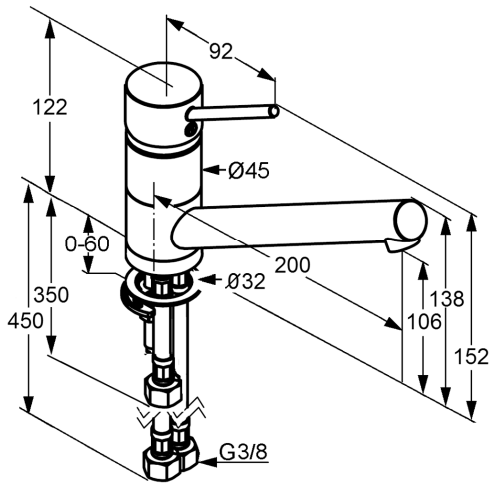


## Tabelle

| T 1 | T 2 | T 3 | T 4 | T 5 | Einh. | K-Nr. | Textergänzung |
|---|---|---|---|---|---|---|---|
| 524 | 1 1 | 1 5 | 8 1 | 1 | | 21 | * |
| 527 | 1 1 | 1 | | 06 | - - - | 31 | ** |
| 665 | 1 | 05 | 06 | | - | 41 | *** |

* KLUDI GmbH & Co KG KLUDI SCOPE Spültisch-Einhandmischer Art. Nr. 33939..75
** aus Messing, DIN 50930-6
*** Keramik Kartusche mit Heißwasserbegrenzung Ø 35 mm, in Anlehnung an DIN EN 817, da Niederdruck

## Durchflussdiagramm

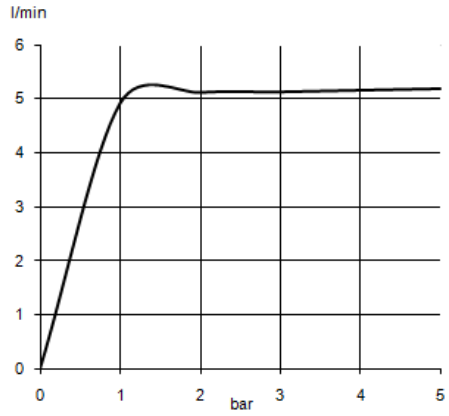


Durchfluss über Mengenregler