Produkt: **KLUDI MX Waschtisch-Einhandmischer DN 10**

Artikel-Nr.: **331250562**

Artikeltext

Waschtisch-Einhandmischer DN 10
Bügelhebel
Einlochmontage
Durchflussklasse A
s-pointer Luftsprudler M 24 x I
Keramik-Kartusche mit Heißwasserbegrenzung
Ablaufgarnitur G 1 1/4
Schnell-Montagesystem
flexible Anschlüsse G 3/8
Geräuschklasse I

Oberfläche:
05 chrom

Produktabbildung

Standardleistungstext

Einlocharmatur, Hersteller Typ KLUDI GmbH & Co. KG KLUDI MX Waschtisch-Einhandmischer Art. Nr. 331250562, DN 10, aus Messing verchromt, Keramik Kartusche mit Heißwasserbegrenzung Ø 41 mm, Betätigungselement aus Metall verchromt, Geräuschverhalten DIN 4109 Gruppe I, ohne Prüfzeichen, Ausführung wie folgt: Waschtisch Einhandmischer DN 10, Durchflussklasse A (max. 0,25 l/s), mit s-pointer Luftsprudler M 24 X I A, mit Zugstange und Ablaufgarnitur G 1 1/4, flexible Anschlussdruckschläuche mit Überwurfmutter G 3/8 mit DVGW (W543/KTW-A_W270) KIWA / CSTB / WRAS Zulassung mit Metallummantelung Länge 360 mm, Ausladung in mm 117, Auslaufhöhe in mm 58, Ausladung Betätigungselement 91 mm, mit Schnellmontagesystem, mit offenem Betätigungselement, h ges. in mm 150, für geschlossene Trinkwassererwärmer, Durchflusswassererwärmer, PN 10,

Maßzeichnung

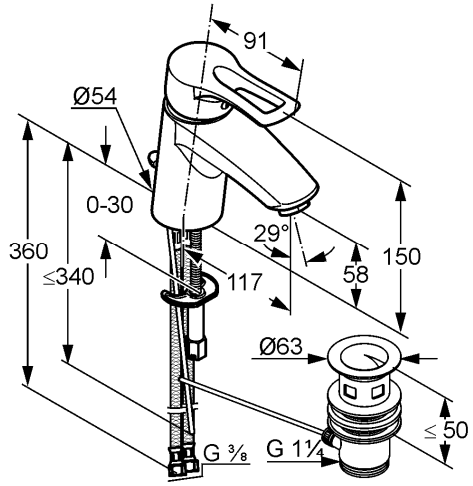

Tabelle

T 1	T 2	T 3	T 4	T 5	Einh.	K-Nr.	Textergänzung
524 528 665	1 1 2 1	1 5 1 2 05	4 1 3 06	1 02	- - -	21 41 31	* ** ***

* KLUDI GmbH & Co. KG KLUDI MX Waschtisch-Einhandmischer Art. Nr. 331250562
** Keramik Kartusche mit Heißwasserbegrenzung Ø 41 mm, DIN-EN 817
*** Messing, DIN 50930-6

Durchflussdiagramm

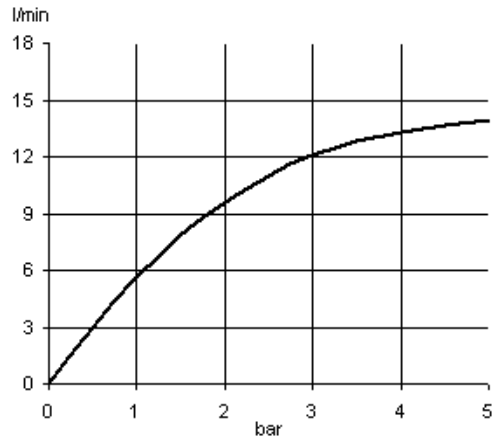

Produkt: **KLUDI MX Waschtisch-Einhandmischer DN 10**

Artikel-Nr.: **331350562**

Artikeltext

Waschtisch-Einhandmischer DN 10
Bügelhebel
Einlochmontage
Durchfluss 5 l/min
Strahlregler M 24 x I
Keramik-Kartusche mit Heißwasserbegrenzung
Ablaufgarnitur G 1 1/4
Schnell-Montagesystem
flexible Anschlüsse G 3/8
für drucklose Speicher
Geräuschklasse I

Oberfläche:
05 chrom

Produktabbildung

Standardleistungstext

Einlocharmatur, Hersteller Typ KLUDI GmbH & Co. KG KLUDI MX Waschtisch-Einhandmischer Art. Nr. 331350562, DN 10, aus Messing verchromt, Keramik Kartusche mit Heißwasserbegrenzung Ø 41 mm, Betätigungselement aus Metall verchromt, Geräuschverhalten DIN 4109 Gruppe I, ohne Prüfzeichen, Ausführung wie folgt: Waschtisch Einhandmischer DN 10, Durchfluss 5 l/min, mit Zugstange und Ablaufgarnitur G 1 1/4, flexible Anschlussdruckschläuche mit Überwurfmutter mit DVGW (W543/KTW-A_W270) KIWA / CSTB / WRAS Zulassung G 3/8 mit Metallummantelung Länge in mm 450/360, Ausladung in mm 117, Auslaufhöhe in mm 58, Ausladung Betätigungselement 91 mm, mit Schnellmontagesystem, mit Strahlregler M 24 x I, mit offenem Betätigungselement, h ges. in mm 150, für offene Trinkwassererwärmer, PN 0,

Maßzeichnung

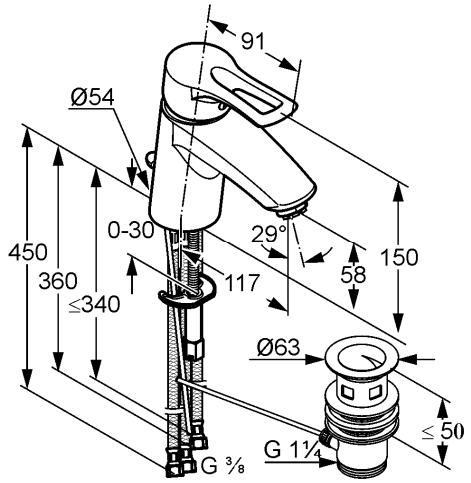

Tabelle

T 1	T 2	T 3	T 4	T 5	Einh.	K-Nr.	Textergänzung
524	1 1	1 1	8 1	1		21	*
528	1	1 1	3	02	----	41	**
665	1	05	06	1		31	***

* KLUDI GmbH & Co. KG KLUDI MX Waschtisch-Einhandmischer Art. Nr. 331350562
** Keramik Kartusche mit Heißwasserbegrenzung Ø 41 mm, in Anlehnung an DIN EN 817, Niederdruck
*** Messing, DIN 50930-6

Durchflussdiagramm

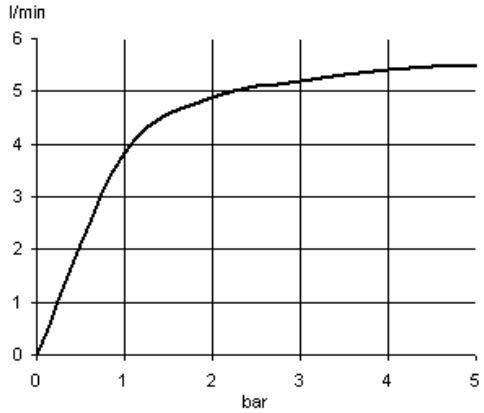

Produkt: **KLUDI MX Waschtisch-Einhandmischer DN 10**

Artikel-Nr.: **331260562**

Artikeltext

Waschtisch-Einhandmischer DN 10
Bügelhebel
Einlochmontage
Durchflussklasse A
s-pointer Luftsprudler M 24 x I
Keramik-Kartusche mit Heißwasserbegrenzung
ohne Ablaufgarnitur
Schnell-Montagesystem
flexible Anschlüsse G 3/8
Geräuschklasse I

Oberfläche:
05 chrom

Produktabbildung

Standardleistungstext

Einlocharmatur, Hersteller Typ KLUDI GmbH & Co. KG KLUDI MX Waschtisch-Einhandmischer Art. Nr. 331260562, DN 10, aus Messing verchromt, Keramik Kartusche mit Heißwasserbegrenzung Ø 41 mm, Betätigungselement aus Metall verchromt, Geräuschverhalten DIN 4109 Gruppe I, ohne Prüfzeichen, Ausführung wie folgt: Waschtisch Einhandmischer DN 10, Durchflussklasse A (max. 0,25 l/s), mit s-pointer Luftsprudler M 24 X I A, flexible Anschlussdruckschläuche mit Überwurfmutter G 3/8 mit DVGW (W543/KTW-A_W270) KIWA / CSTB / WRAS Zulassung mit Metallummantelung Länge 360 mm, Ausladung in mm 117, Auslaufhöhe in mm 58, Ausladung Betätigungselement 91 mm, mit Schnellmontagesystem, mit offenem Betätigungselement, h ges. in mm 150, Armaturenkörper ohne Zugstangenbohrung, für geschlossene Trinkwassererwärmer, Durchflusswassererwärmer, PN 10,

Maßzeichnung

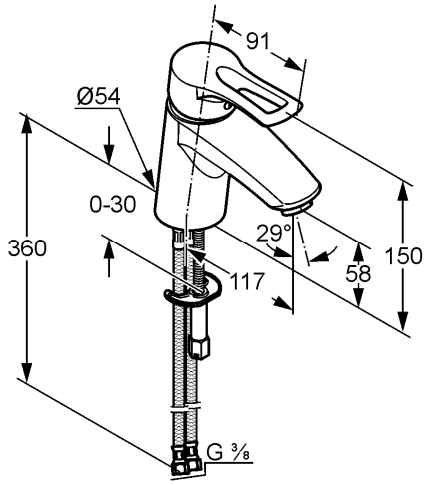

Tabelle

T 1	T 2	T 3	T 4	T 5	Einh.	K-Nr.	Textergänzung
524	1 1	8 5	8 1	1		21	*
528	2	1 2	3	05	- - - -	41	**
665	1	05	06			31	***

* KLUDI GmbH & Co. KG KLUDI MX Waschtisch-Einhandmischer
Art. Nr. 331260562
** Keramik Kartusche mit Heißwasserbegrenzung Ø 41 mm, DIN EN 817
*** Messing, DIN 50930-6

Durchflussdiagramm

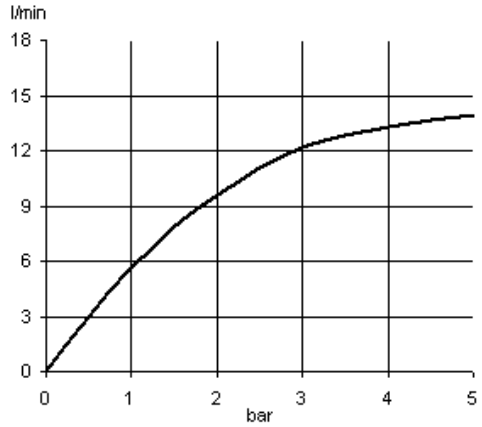

Produkt: **KLUDI MX Waschtisch-Einhandmischer DN 10**

Artikel-Nr.: **331280562**

Artikeltext

Waschtisch-Einhandmischer DN 10
Bügelhebel
Einlochmontage
Durchflussklasse A
s-pointer Luftsprudler M 24 x I
Keramik-Kartusche mit Heißwasserbegrenzung
Ablaufgarnitur G 1 1/4
Schnell-Montagesystem
flexible Anschlüsse G 3/8
Geräuschklasse I

Oberfläche:
05 chrom

Produktabbildung

Standardleistungstext

Einlocharmatur, Hersteller Typ KLUDI GmbH & Co. KG KLUDI MX Waschtisch-Einhandmischer Art. Nr. 331280562, DN 10, aus Messing verchromt, Keramik Kartusche mit Heißwasserbegrenzung Ø 41 mm, Betätigungselement aus Metall verchromt, Geräuschverhalten DIN 4109 Gruppe I, ohne Prüfzeichen, Ausführung wie folgt: Waschtisch Einhandmischer DN 10, Durchflussklasse A (max. 0,25 l/s), mit s-pointer Luftsprudler M 24 X I A, mit Zugstange und Ablaufgarnitur G 1 1/4, flexible Anschlussdruckschläuche mit Überwurfmutter G 3/8 mit DVGW (W543/KTW-A_W270) KIWA / CSTB / WRAS Zulassung mit Metallummantelung Länge 360 mm, Ausladung in mm 105, Auslaufhöhe in mm 54, Ausladung Betätigungselement 91 mm, mit Schnellmontagesystem, mit offenem Betätigungselement, h ges. in mm 139, für geschlossene Trinkwassererwärmer, Durchflusswassererwärmer, PN 10,

Maßzeichnung

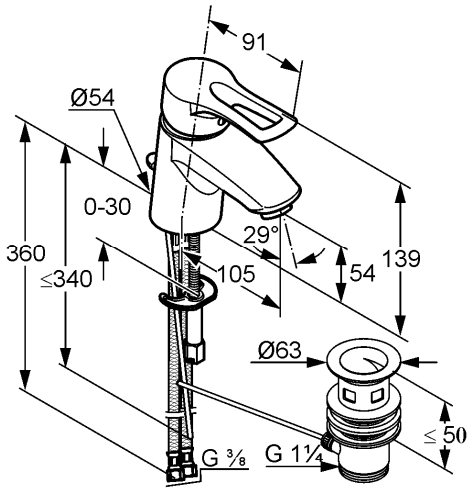

Tabelle

T 1	T 2	T 3	T 4	T 5	Einh.	K-Nr.	Textergänzung
524	1 1	8 5	8 1	1		21	*
528	2	1 2	3	02	- - - -	41	**
665	1	05	06			31	***

* KLUDI GmbH & Co. KG KLUDI MX Waschtisch-Einhandmischer
Art. Nr. 331280562
** Keramik Kartusche mit Heißwasserbegrenzung Ø 41 mm, DIN EN 817
*** Messing, DIN 50930-6

Durchflussdiagramm

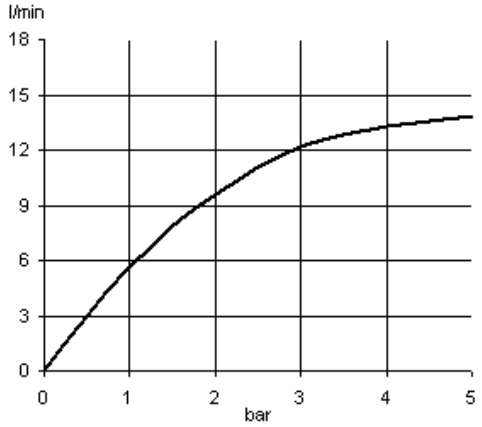

Produkt: **KLUDI MX Waschtisch-Einhandmischer mit herausziehbarer Funktionseinheit DN 10**

Artikel-Nr.: **331840562**

Artikeltext

Waschtisch-Einhandmischer DN 10
herausziehbare Funktionseinheit zum Haarewaschen
Bügelhebel
Einlochmontage
Durchflussklasse A
s-pointer Luftsprudler M 24 x I
Keramik-Kartusche mit Heißwasserbegrenzung
ohne Ablaufgarnitur
safety-point-Senkfunktion
Schnell-Montagesystem
flexible Anschlüsse G 3/8
Geräuschklasse I

Oberfläche:
05 chrom

Produktabbildung

Standardleistungstext

Einlocharmatur, Hersteller Typ KLUDI GmbH & Co. KG KLUDI MX XXL Waschtisch-Einhandmischer Art. Nr. 331840562, DN 10, aus Messing verchromt, Keramik Kartusche mit Heißwasserbegrenzung Ø 41 mm, Betätigungselement aus Metall verchromt, Geräuschverhalten DIN 4109 Gruppe I, ohne Prüfzeichen, Ausführung wie folgt: Waschtisch Einhandmischer DN 10 mit herausziehbarer Funktionseinheit, Durchflussklasse A (max. 0,25 l/s), mit s-pointer Luftsprudler M 24 X I A, flexible Anschlussdruckschläuche mit Überwurfmutter G 3/8 mit Metallummantelung nach W 543/KTW-A_W270 mit DVGW KIWA / CSTB / WRAS Zulassung Länge 740 mm, Ausladung in mm 115, Auslaufhöhe in Normalposition in mm 60, Auslaufhöhe in angehobener Position in mm 160, mit safety-point- Senkfunktion (Herabsenken nach Betätigung der Entriegelungssperre durch herunterdrücken über Stoßdämpfertechnik), mit Sicherheitssperre am End- Ausfahrpunkt, Ausladung Betätigungselement 91 mm, mit Schaftmutternbefestigung, mit offenem Betätigungselement, h ges.: in mm 150 (Ausgangsposition), in mm 250 (End-Ausfahrpunkt), für geschlossene Trinkwassererwärmer, Durchflusswassererwärmer, PN 10,

Maßzeichnung

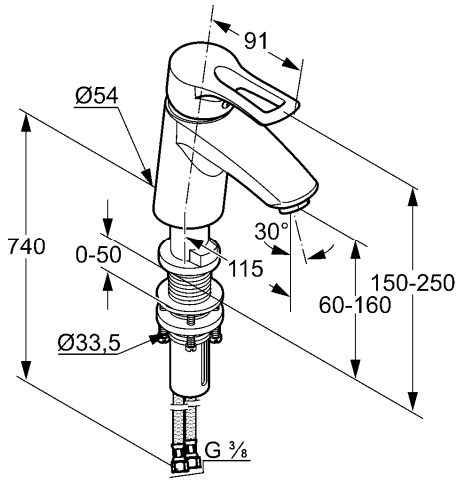

Tabelle

T 1	T 2	T 3	T 4	T 5	Einh.	K-Nr.	Textergänzung
524	1 1	1 5	4 1	1		21	*
528	2	4 2	3	05	- - - -	41	**
665	1	05	06			31	***

* KLUDI GmbH & Co. KG KLUDI MX XXL Waschtisch-Einhandmischer Art. Nr. 331840562
** Keramik Kartusche mit Heißwasserbegrenzung Ø 41 mm, DIN-EN 817
*** Messing, DIN 50930-6

Durchflussdiagramm

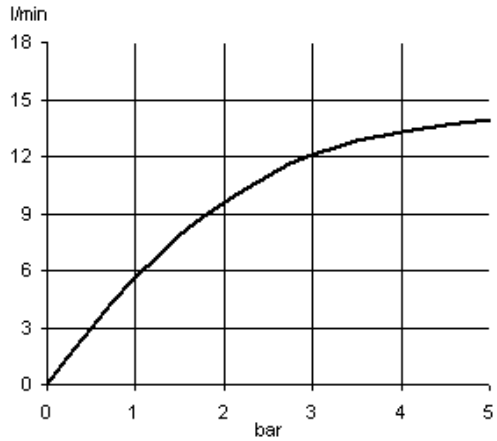

Produkt: **KLUDI MX Bidet-Einhandmischer DN 10**

Artikel-Nr.: **332150562**

Artikeltext

Bidet-Einhandmischer DN 10
Bügelhebel
Einlochmontage
Durchflussklasse Z
Kugelgelenk-Cascade-Luftsprudler M 24 x l
Keramik-Kartusche mit Heißwasserbegrenzung
Ablaufgarnitur G 1 1/4
Schnell-Montagesystem
flexible Anschlüsse G 3/8
Geräuschklasse I

Oberfläche:
05 chrom

Produktabbildung

Standardleistungstext

Einlocharmatur, Hersteller Typ KLUDI GmbH & Co. KG KLUDI MX Bidet-Einhandmischer Art. Nr. 332150562, DN 10, aus Messing verchromt, Keramik Kartusche mit Heißwasserbegrenzung Ø 41 mm, Betätigungselement aus Metall verchromt, Geräuschverhalten DIN 4109 Gruppe I, ohne Prüfzeichen, Ausführung wie folgt: Bidet- Einhandmischer DN 10, Durchflussklasse Z (max. 0,14 l/s), mit Zugstange und Ablaufgarnitur G 1 1/4, flexible Anschlussdruckschläuche mit Überwurfmutter mit DVGW (W543/KTW-A_W270) KIWA / CSTB / WRAS Zulassung G 3/8 mit Metallummantelung Länge 360 mm, Ausladung in mm 114, Auslaufhöhe in mm 55, Ausladung Betätigungselement in mm 91, mit Schnellmontagesystem, mit Kugelgelenk Cascade Luftsprudler M 24 x l, mit offenem Betätigungselement, h ges. in mm 130, für geschlossene Trinkwassererwärmer, Durchflusswassererwärmer, PN 10,

Maßzeichnung

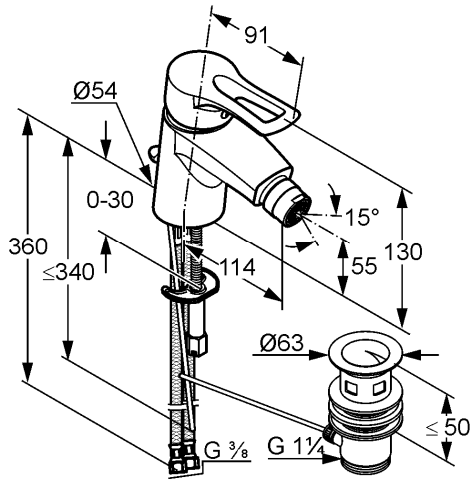

Tabelle

T 1	T 2	T 3	T 4	T 5	Einh.	K-Nr.	Textergänzung
524	1 1	1 5	8	1		21	*
526	00	03	1	02	- - - -	41	**
665	1	05	06			31	***

* KLUDI GmbH & Co. KG KLUDI MX Bidet-Einhandmischer
Art. Nr. 332150562
** Keramik Kartusche mit Heißwasserbegrenzung Ø 41 mm, DIN EN 817
*** Messing, DIN 50930-6

Durchflussdiagramm

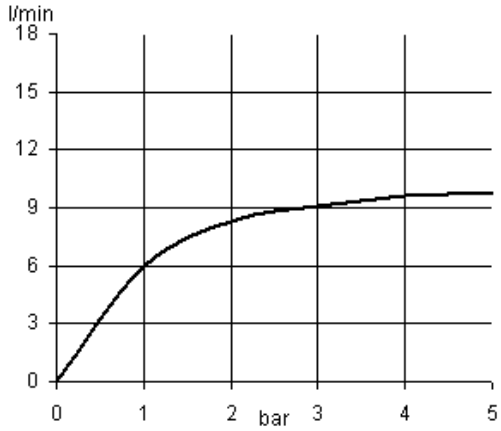

Produkt: **KLUDI MX Wannenfüll- und Brause-Einhandmischer DN 15**

Artikel-Nr.: **334450562**

Artikeltext

Wannenfüll- und Brause-Einhandmischer DN 15
Bügelhebel
Wandmontage
Durchflussklasse BB
Cascade-Luftsprudler M 28 x I
Keramik-Kartusche mit Heißwasserbegrenzung
autom. Umstellung: Brause/Wanne
Brauseabgang G 1/2
eigensicher gegen Rückfließen
S-Anschlüsse
ohne Brausegarnitur
Geräuschklasse I

Oberfläche:
05 chrom

Produktabbildung

Standardleistungstext

Wandarmatur, Hersteller Typ KLUDI GmbH & Co KG, KLUDI MX Art. Nr. 334450562, DN 15, aus Messing verchromt, Betätigungselement aus Metall verchromt, Geräuschverhalten DIN 4109 Gruppe I, ohne Prüfzeichen, Ausführung wie folgt: Wannenfüll- und Brause Einhandmischer DN 15, mit automatischer Umstellung von Brause auf Wanne, Brauseanschluss AG 1/2, eigensicher gegen Rückfließen DIN EN 1717, mit festem Auslauf, Durchflussklasse BB (max. 0,42 l/s), mit verdeckten S Anschlüssen G 1/2 x G 3/4, Wanneneinlauf mit Cascade Luftsprudler M 28 x I, Ausladung Betätigungselement 91 mm, Ausladung in mm 164/185, Ausladung Brauseanschluss in mm 105, Keramik Kartusche mit Heißwasserbegrenzung Ø 41 mm, mit offenem Betätigungselement, für geschlossene Trinkwassererwärmer, Durchflusswassererwärmer, PN 10,

Maßzeichnung

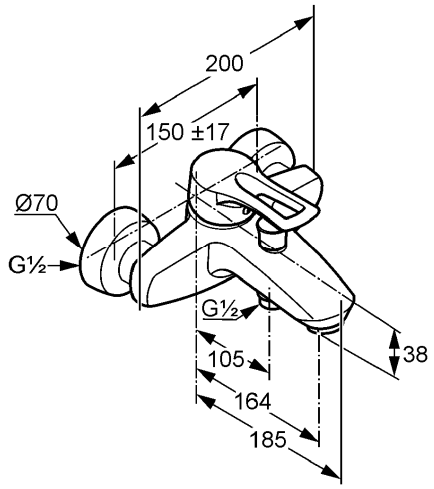

Tabelle

T 1	T 2	T 3	T 4	T 5	Einh.	K-Nr.	Textergänzung
517						21	*
518	3 1	1 1	1	1		31	**
520	6 1	4 9				42	***

* KLUDI GmbH & Co. KG KLUDI MX Art. Nr. 334450562
** Keramik Kartusche mit Heißwasserbegrenzung Ø 41 mm, DIN EN 817
*** Messing, DIN 50930-6

Durchflussdiagramm

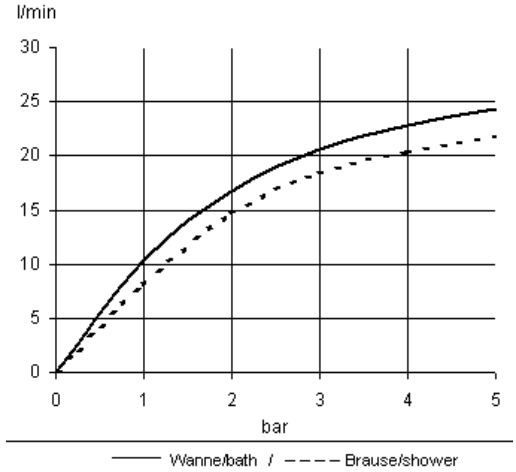

Produkt:	**KLUDI MX THERM Thermostat Wannenfüll- und Brausearmatur DN 15**
Artikel-Nr.:	**354310538**

Artikeltext

Thermostat Wannenfüll- und Brausearmatur DN 15
Wandmontage
Durchflussklasse BB
Cascade-Luftsprudler M 28 x I
Temperaturwählgriff mit Heißwassersperre 38 °C
Keramik-Oberteil 180°
50 % Wassermengen-Begrenzung
autom. Umstellung: Brause/Wanne
Brauseabgang G 1/2
eigensicher gegen Rückfließen
Gehäuse temperaturneutral
mit vormontierten Schmutzfangsieben
S-Anschlüsse, Geräuschklasse I

Oberfläche:
05 chrom

Produktabbildung

Standardleistungstext

Thermostat Wandarmatur, Hersteller Typ KLUDI GmbH & Co KG KLUDI MX THERM Thermostat Wannenfüll- und Brausearmatur Art. Nr. 354310538, DN 15, aus Messing verchromt, mit Wachsdehnstoffelement, mit Temperaturwähler, Grad Markierung sowie Temperatursperre bei 38°, Oberteil mit Keramischen Dichtelementen 180°, Geräuschverhalten DIN 4109 Gruppe I, ohne Prüfzeichen, Ausführung wie folgt: Thermostat Wannenfüll- und Brausearmatur DN 15, Ausladung Auslauf in mm 180, mit Cascade-Luftsprudler M 28 x I B, mit verdecktem S Anschluss G 1/2 x G 3/4, mit variablen Rosetten, mit vormontierten Siebdichtungen, Durchflussklasse B B (max. 0,42 l/s), mit Brauseabgang G 1/2, eigensicher gegen Rückfließen DIN EN 1717, Ausladung Brauseabgang in mm 133, Breite ges. in mm 328, Gehäuse temperaturneutral, mit geschlossenen Betätigungselementen aus Kunststoff verchromt, Steuereinheit und Oberteil geprüft nach DIN EN 1111/200, mit 50% Wassermengenbegrenzung, für geschlossene Trinkwassererwärmer, Durchflusswassererwärmer, PN 10,

Maßzeichnung

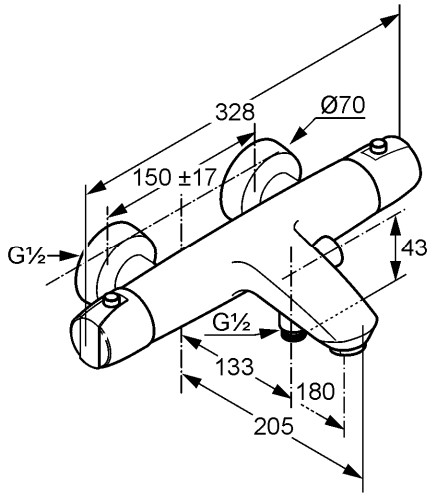

Tabelle

T 1	T 2	T 3	T 4	T 5	Einh.	K-Nr.	Textergänzung
548	1 1	1 4	5 1	1 1	St	21	*
549	2					41	**
551	3 2	2				31	***
							****

* KLUDI GmbH & Co KG KLUDI MX THERM Thermostat Wannenfüll- und Brausearmatur Art. Nr. 354310538
** Thermostatsteuereinheit mit Dehnstoffelement, DIN EN 1111
*** Messing, DIN 50930-6
**** mit Keramischen Oberteil 180°, DIN EN 200

Durchflussdiagramm

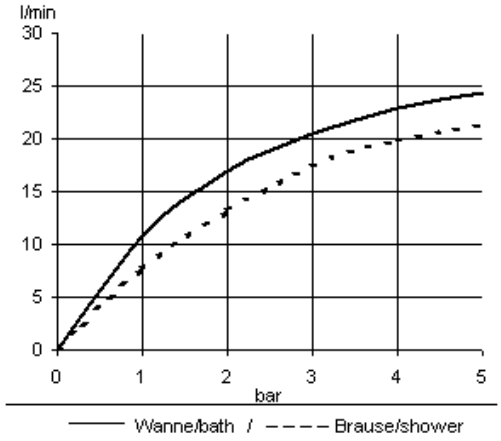

Produkt:	**KLUDI MX Wannenfüll- und Brause-Einhandmischer DN 15**
Artikel-Nr.:	**334460562**

Artikeltext

Wannenfüll- und Brause-Einhandmischer DN 15
Standmontage
Bügelhebel
Dreiloch-Wannenrandmontage
Durchflussklasse DB
s-pointer Luftsprudler M 24 x I
Keramik-Kartusche mit Heißwasserbegrenzung
autom. Umstellung: Brause/Wanne
eigensicher gegen Rückfließen
versenkbare Handbrause
Druckschlauch G 1/2 x G 1/2 x 600 mm
Ausladung 160 mm
Geräuschklasse I

Oberfläche:
05 chrom

Produktabbildung

Maßzeichnung

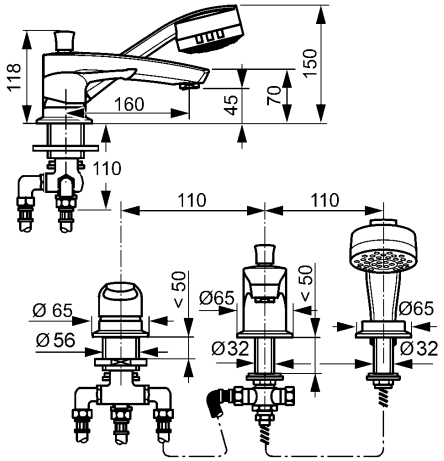

Standardleistungstext

Mehrlocharmatur, Hersteller Typ KLUDI GmbH & Co KG KLUDI MX Wannenfüll- und Brause-Einhandmischer Art. Nr. 334460562, DN 15, aus Messing verchromt, Keramik Kartusche mit Heißwasserbegrenzung Ø 41 mm, mit geschlossenem Betätigungselement, Geräuschverhalten DIN 4109 Gruppe I, ohne Prüfzeichen, Ausführung wie folgt: Wannenfüll- und Brause-Einhandmischer als Dreilocharmatur, Durchflussklasse B B max. 0,42 l/s, Ausladung in mm 160, eigensicher gegen Rückfließen DIN EN 1717, Ausladung Betätigungselement in mm 91, Wanneneinlauf mit s-pointer Luftsprudler M 24 x I, automatische Umstellung von Brause auf Wanne, mit herausziehbarer Handbrause, mit starrem Brausehalter, für Standmontage, mit Verbindungsdruckschlauch mit DVGW (W543/KTW-A_W270) G 1/2 x 1/2 x 600 mm, Auslaufhöhe in mm 45/70, für Lochabstand 110 mm, mit Handbrause Zenta 2 S, aus Kunststoff verchromt, mit Brausestrahl/Softstrahl, mit Kalkschnellreinigung, Geräuschverhalten DIN 4109 Gruppe I, ohne Prüfzeichen, Anschlussgewinde G 1/2, Durchmesser Brausekopf in mm 84, Länge in mm 230, mit Brauseschlauch Kunststoff mit W270/KTW-A mit Metallummantelung G 1/2 x 15 x 2000 mm, für geschlossene Trinkwassererwärmer, Durchflusswassererwärmer geeignet, PN 10, ohne Armaturenanschlussdruckschläuche G 1/2" x G 1/2" x 600 mm PN 10 / T max. 85 °C KLUDI Art. Nr. 7544605-00 Menge 1 St.,

Durchflussdiagramm

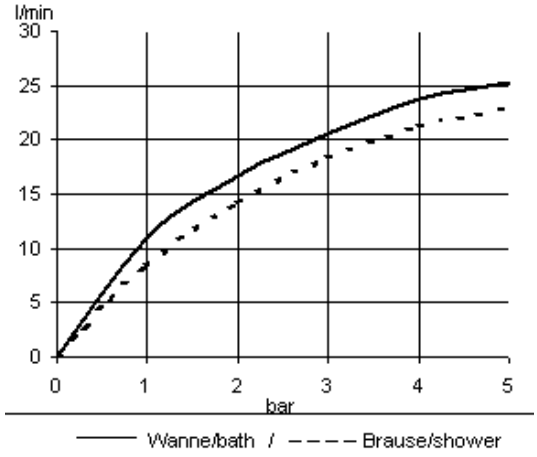

Tabelle

T 1	T 2	T 3	T 4	T 5	Einh.	K-Nr.	Textergänzung
512	1 1	1 1	3 1	1 2	St	21	*
515	2 2	1 1	1 2	3 6		32	**
665	1	05	01			41	***

* KLUDI GmbH & Co KG KLUDI MX Wannenfüll- und Brause-Einhandmischer Art. Nr. 334460562
** Messing, DIN 50930-6
*** Keramik Kartusche mit Heißwasserbegrenzung Ø 41 mm, DIN EN 817

Produkt:	**KLUDI MX Wannenfüll- und Brause-Einhandmischer DN 15**
Artikel-Nr.:	**334470562**

Artikeltext

Wannenfüll- und Brause-Einhandmischer DN 15
Standmontage
Bügelhebel
Dreiloch-Fliesenrandmontage
Durchflussklasse DB
s-pointer Luftsprudler M 24 x l
Keramik-Kartusche mit Heißwasserbegrenzung
autom. Umstellung: Brause/Wanne
eigensicher gegen Rückfließen
versenkbare Handbrause
Druckschlauch G 1/2 x G 1/2 x 600 mm
Ausladung 220mm
Geräuschklasse I

Oberfläche:
05 chrom

Produktabbildung

Standardleistungstext

Mehrlocharmatur, Hersteller Typ KLUDI GmbH & Co KG KLUDI MX Wannenfüll- und Brause-Einhandmischer Art. Nr. 334470562, DN 15, aus Messing verchromt, Keramik Kartusche mit Heißwasserbegrenzung Ø 41 mm, mit geschlossenem Betätigungselement, Geräuschverhalten DIN 4109 Gruppe I, ohne Prüfzeichen, Ausführung wie folgt: Wannenfüll- und Brause-Einhandmischer als Dreilocharmatur DN 15, Durchflussklasse B B max. 0,42 l/s, Ausladung in mm 220, eigensicher gegen Rückfließen DIN EN 1717, Ausladung Betätigungselement in mm 91, Wanneneinlauf mit s-pointer Luftsprudler M 24 x l, automatische Umstellung von Brause auf Wanne, mit herausziehbarer Handbrause, mit starrem Brausehalter, für Standmontage, mit Verbindungsdruckschlauch mit DVGW (W543/KTW-A_W270) G 1/2 x 1/2 x 600 mm, Auslaufhöhe in mm 43/67, für Lochabstand 110 mm, mit Handbrause Zenta 2 S, aus Kunststoff verchromt, mit Brausestrahl/Softstrahl, mit Kalkschnellreinigung, Geräuschverhalten DIN 4109 Gruppe I, ohne Prüfzeichen, Anschlussgewinde G 1/2, Durchmesser Brausekopf in mm 84, Länge in mm 230, mit Brauseschlauch Kunststoff mit Metallummantelung mit W270/KTW-A G 1/2 x 15 x 2000 mm, für geschlossene Trinkwassererwärmer, Durchflusswassererwärmer geeignet, PN 10, ohne Armaturenanschlussdruckschläuche G 1/2" x G 1/2" x 600 mm PN 10 / T max. 85 °C KLUDI Art. Nr. 7544605-00 Menge 1 St.,

Maßzeichnung

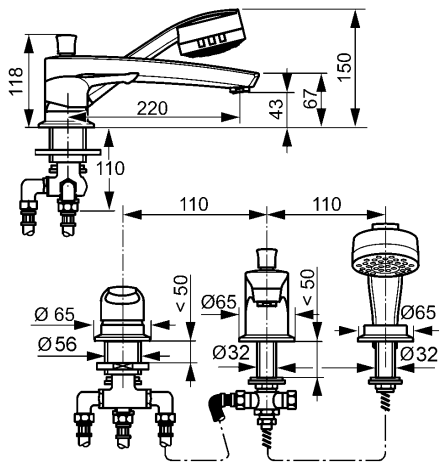

Tabelle

T 1	T 2	T 3	T 4	T 5	Einh.	K-Nr.	Textergänzung
512	1 1	1 1	3 1	1 2	St	21	*
515	2 2	1 1	1 2	3 6		32	**
665	1	05	01			41	***

* KLUDI GmbH & Co KG KLUDI MX Wannenfüll- und Brause-Einhandmischer Art. Nr. 334470562
** Messing, DIN 50930-6
*** Keramik Kartusche mit Heißwasserbegrenzung Ø 41 mm, DIN EN 817

Durchflussdiagramm

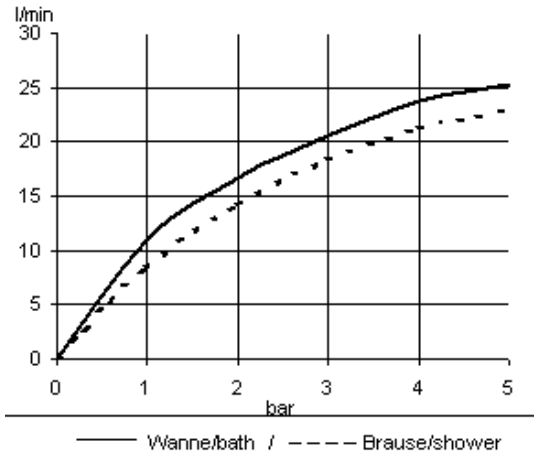

Produkt: **KLUDI Wanneneinlauf mit autom. Umstellung DN 20**

Artikel-Nr.: **1350105**

Artikeltext

Wanneneinlauf mit autom. Umstellung DN 20
Wandmontage
Durchflussklasse BB
Luftsprudler M 28 x I
autom. Umstellung: Brause/Wanne
Brauseanschluss G ½
eigensicher gegen Rückfließen
mit Schubrosette
Anschlussgewinde AG ¾
Ausladung 170 mm
Geräuschklasse I

Oberfläche:
05 chrom

Produktabbildung

Standardleistungstext

Auslauf, Hersteller Typ KLUDI GmbH & Co KG KLUDI Wanneneinlauf mit autom. Umstellung Art. Nr. 1350105, DN 20, aus Messing verchromt, mit Anschlussgewinde AG 3/4, Geräuschverhalten DIN 4109 Gruppe I, ohne Prüfzeichen, Durchflussklasse BB (max. 0,42 l/s), mit Gewindeanschluss AG 3/4, mit Luftsprudler M 28 x I B, Ausladung in mm 170, als Wanneneinlauf mit autom. Umstellung: Brause / Wanne, Brauseabgang AG 1/2, eigensicher gegen Rückfließen DIN EN 1717, mit Schubrosette aus Messing, für geschlossene Trinkwassererwärmer, Durchflusswassererwärmer,

Maßzeichnung

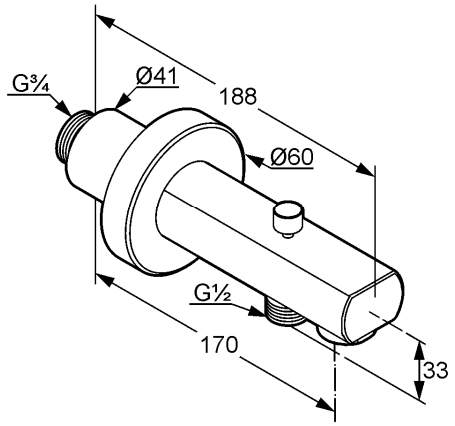

Tabelle

T 1	T 2	T 3	T 4	T 5	Einh.	K-Nr.	Textergänzung
503	1 1	1 1	2	5		21 31	* ***

* KLUDI GmbH & Co KG KLUDI Wanneneinlauf mit Umstellung Art. Nr. 1350105
** aus Messing, DIN EN 50930-6
*** nach DIN EN 200

Durchflussdiagramm

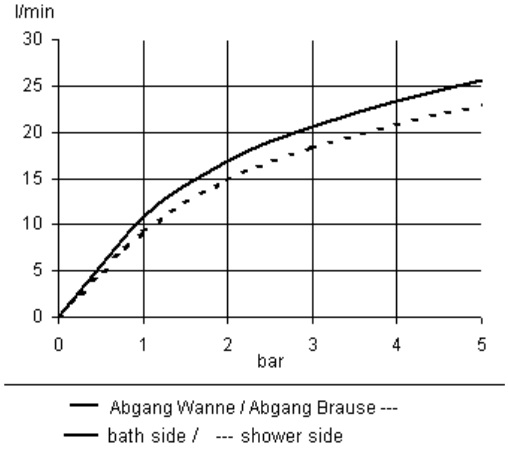

Produkt: **KLUDI Wanneneinlauf DN 20**

Artikel-Nr.: **1350005**

Artikeltext

Wanneneinlauf DN 20
Wandmontage
Durchflussklasse B
Luftsprudler M 28 x I
mit Schubrosette
Ausladung 170 mm
Geräuschklasse I

Oberfläche:
05 chrom

Produktabbildung

Standardleistungstext

Auslauf, Hersteller Typ KLUDI GmbH & Co KG KLUDI Wanneneinlauf Art. Nr. 1350005, DN 20, aus Messing verchromt, mit Gewindeanschluss G 3/4 AG, Geräuschverhalten DIN 4109 Gruppe I, ohne Prüfzeichen, Durchflussklasse B (max. 0,42 l/s), Anschlussgewinde AG 3/4, mit Luftsprudler M 28 x I B, Ausladung in mm 170, als Wanneneinlauf, mit Schubrosette aus Messing, für geschlossene Trinkwassererwärmer, Durchflusswassererwärmer,

Maßzeichnung

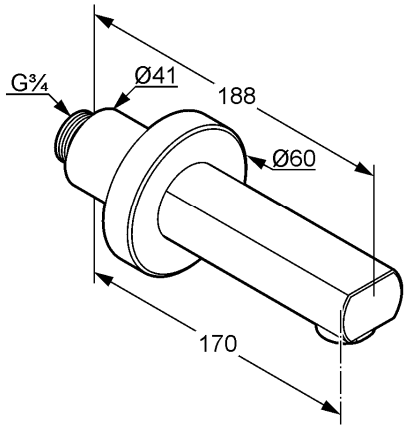

Tabelle

T 1	T 2	T 3	T 4	T 5	Einh.	K-Nr.	Textergänzung
503	1 1	1 1	2	5		21 31	* ***

* KLUDI GmbH & Co KG KLUDI Wanneneinlauf Art. Nr. 1350005
** aus Messing, DIN EN 50930-6
*** nach DIN EN 200

Durchflussdiagramm

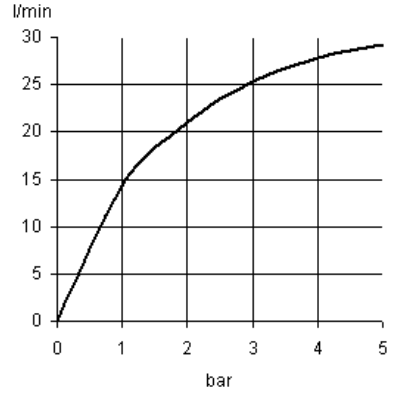

Durchflussklasse B
flow class B

Produkt: **KLUDI Montageplatte**

Artikel-Nr.: **7614946-00**

Artikeltext

Montageplatte
Rohbau-Set für KLUDI 3-Loch-Einhandmischer
mit Rahmenanker
zum Überfliesen
mit 2 Druckschläuchen
G 1/2 x G 1/2 x 400 mm
zum Anschließen an Eckventil
ohne Schrauben-Set 76156..-00

Oberfläche:
46

Produktabbildung

Standardleistungstext

Installationselement, Hersteller Typ KLUDI GmbH & Co KG KLUDI Montageplatte Rohbau-Set für 3-Loch-Armaturen Art. Nr. 7614946-00, aus verzinktem Metall / Abdeckung Edelstahl, Ausführung wie folgt: Rohbauset für drei Loch Armaturen, mit Rahmenanker, zum Überfliesen, mit zwei Druckschläuchen G 1/2 x 1/2 x 400 mm, zum Anschluss an Eckventile (ohne Schrauben- Feinbauset 76156..), Länge in mm 572, für Lochdurchmesser in mm 33/56, mit zwei Eckventilen G 1/2 x 1/2, ohne Schrauben-Set KLUDI Art. Nr. 76156.. - 00, KLUDI KIDÒ 39446, 39447, KLUDI MX 33446, 33447, KLUDI ZENTA 38446, 38447,

Maßzeichnung

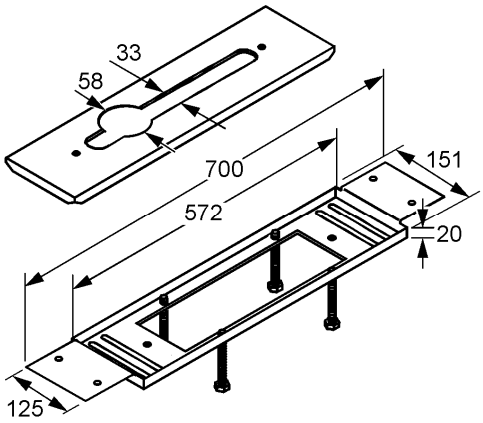

Tabelle

T 1	T 2	T 3	T 4	T 5	Einh.	K-Nr.	Textergänzung
719 665 652	1 5	3 7 8				21	* **

* KLUDI GmbH & Co KG KLUDI Montageplatte Rohbau-Set für 3-Loch-Armaturen Art. Nr.7614946-00
** aus Metall, korrosionsbeständig

Produkt: **KLUDI Wannenrand-Montageeinheit für 3-Loch-Armaturen**

Artikel-Nr.: **7480200-00**

Artikeltext

Unterputz-Rohbau-Set
zum Überfliesen oder mit sichtbarer Montageplatte
mit 2 Druckschläuchen
G 1/2 x G 1/2 x 400 mm
mit 2 Eckventilen G 1/2 x G 1/2
mit Leckwasserbehälter mit Rückstausicherung
mit Verbindungsschlauch 2000 mm mit Schlauchschellen
mit Ablaufgarnitur G 1 1/2 mit Tropfwasseranschluss
ohne Schrauben-Set 76156..-00

ohne sichtbare Montageplatte KLUDI Art. Nr. 16024..
ohne Feinbau-Set

Oberfläche:
00

Produktabbildung

Standardleistungstext

Montageeinheit, Hersteller Typ KLUDI GmbH & Co. KG KLUDI Wannenrand-Montageeinheit Art. Nr.7480200-00, aus Metall vernickelt, Abdeckung Edelstahl, Ausführung wie folgt: Wannenrand-Montageeinheit als Rohbau-Set für 3-Loch Armaturen, wahlweise: zum Überfliesen oder mit sichtbarer Montageplatte, mit 2 Druckschläuchen G 1/2 x 1/2 x 400 mm, zum Anschluss an Eckventile, ohne Schrauben Set 76156..-00, mit zwei Wanddurchführungen G 1/2, höhenverstellbar von 500 bis 595 mm, Länge in mm 572, für Lochdurchmesser in mm 33/58, mit zwei Füßen, mit zwei Wandwinkeln, mit zwei Eckventilen G 1/2 x 1/2, mit Ablaufgarnitur mit Tropfwasseranschluss aus Kunststoff als Rohbau Set G 1 1/2, für Badewannen, mit unlösbarem Geruchverschluss mit zwei Drehgelenken, mit 50 mm Wasserverschlusshöhe, mit Bowdenzug, nach DIN 19545, mit Exentergarnitur, mit flexiblem Überlaufrohr aus Kunststoff weiß, für Ab- und Überlaufmaß in mm 450 - 830, Bauhöhe Geruchverschluss in mm 105, mit Anschlussstutzen DN 40/50, Ventilsieb aus Edelstahl, Überlaufkopf aus Kunststoff, Ablaufgarnitur ohne Feinbau-Set, für Ablaufloch Durchmesser in mm 52, mit flexiblem Verbindungsschlauch 2000 mm und 2 Schlauchschellen zur Leckwasserübergabe, Wasserkasten mit Rückstausicherung, ohne sichtbare Montageplatte Art. Nr. 1602405,

Maßzeichnung

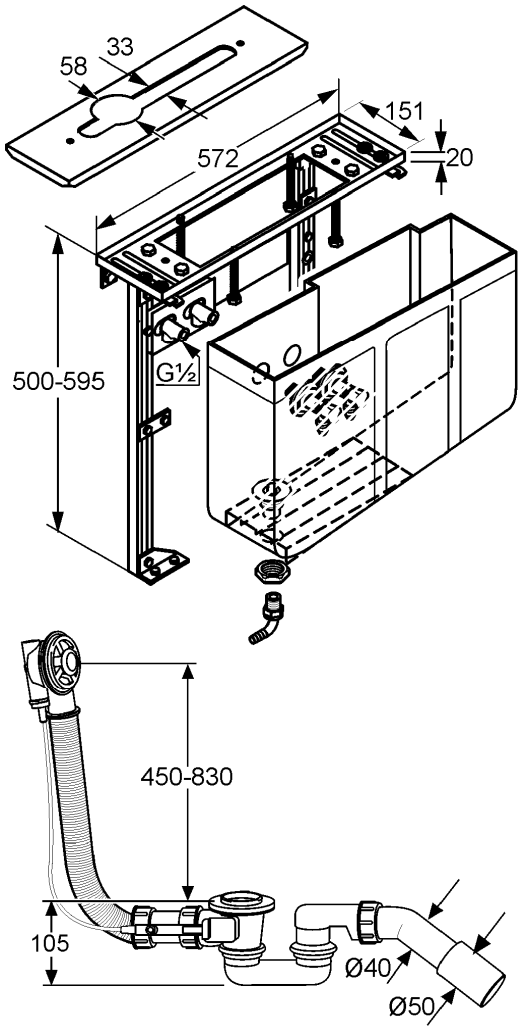

Tabelle

T 1	T 2	T 3	T 4	T 5	Einh.	K-Nr.	Textergänzung
719 665 652	1 5	1 3	1			21	* **

* KLUDI GmbH & Co KG KLUDI Wannenrand-Montageeinheit für 3-Loch-Armaturen Art. Nr. 7480200-00
** aus Metall, korrosionsbeständig
*** mit Rückstausicherung

Produkt: **KLUDI ROTEXA 2000 Ab- und Überlaufgarnitur, Feinbau-Set**

Artikel-Nr.: **7105505-00**

Artikeltext

Ab- und Überlaufgarnitur
Feinbau-Set
Drehrosette und Stopfen
mit großem Ventilteller
nach DIN EN 274

Oberfläche:
05 chrom
45 messing

Produktabbildung

Standardleistungstext

Feinbau-Set, Hersteller Typ KLUDI GmbH & Co KG KLUDI ROTEXA Art. Nr. 71055..-00, aus Kunststoff / Messing Oberfläche wahlweise: 05 = verchromt / 45 = messing, Durchmesser Ventilteller in mm 70, Durchmesser Drehrosette in mm 80 aus Kunststoff verchromt, ohne Haarfangsieb, als Feinbau-Set zu ROTEXA 2000 Ab- und Überlaufgarnituren,

Maßzeichnung

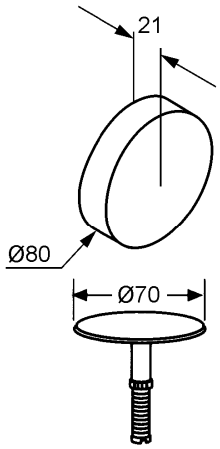

Tabelle

T 1	T 2	T 3	T 4	T 5	Einh.	K-Nr.	Textergänzung
							* **

* KLUDI GmbH & Co KG KLUDI ROTEXA Ab- und Überlaufgarnitur Feinbau-Set Art. Nr. 71055..-00
** aus Kunststoff / Messing; Oberfläche wahlweise: verchromt / messing

Produkt: **KLUDI Sichtbare Montageplatte**

Artikel-Nr.: **1602405**

Artikeltext

Sichtbare Montageplatte
zur Komb. mit Montageplatte 7614946-00 und
Montageeinheit 7480200-00

Oberfläche:
05 chrom

Produktabbildung

Standardleistungstext

Installationselement, Hersteller KLUDI GmbH & Co KG KLUDI Sichtbare Montageplatte Art. Nr. 1602405, aus Metall verchromt, sichtbare drei Loch Montageplatte, Lochdurchmesser in mm 2 x 33 / 1 x 56, Lochabstand in mm 110, Länge in mm 566, Breite in mm 144, Feinbauset für Montagemodule (74802/76149), ohne Schrauben-Set 7615605,

Maßzeichnung

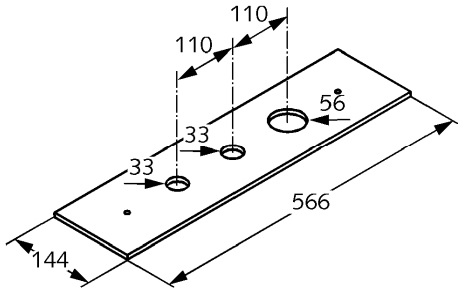

Tabelle

T 1	T 2	T 3	T 4	T 5	Einh.	K-Nr.	Textergänzung
719	1 6	3				21 31	* **

* KLUDI GmbH & Co KG KLUDI Sichtbare Montageplatte Art. Nr. 1602405
** aus Metall, Oberfläche 05 = verchromt

Produkt: **KLUDI Schrauben-Set für sichtbare Montageplatte**

Artikel-Nr.: **7615605-00**

Artikeltext

Schrauben-Set
Feinbau-Set
für Montageplatte 7614846-00, 7614946-00
und Montageeinheiten 7466200-00, 7480200-00,
7479400-00

Oberfläche:
05 chrom

Produktabbildung

Standardleistungstext

Feinbau-Set, Hersteller Typ KLUDI GmbH & Co KG KLUDI Schrauben-Set Feinbau-Set Art. Nr. 76156..-00, als Feinbau-Set zu Rohbau Art. Nr. 7614846-00, 7614946-00, 7466200-00, 7480200-00, 7479400-00, Oberfläche wahlweise: 05 = chrom / 45 = messing, als Feinbau-Set aus Messing,

Maßzeichnung

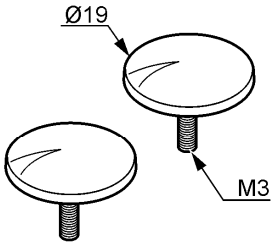

Tabelle

T 1	T 2	T 3	T 4	T 5	Einh.	K-Nr.	Textergänzung
						21 33	* **

* KLUDI GmbH & Co KG KLUDI Schrauben-Set Feinbau-Set
Art. Nr. 76156..-00
** Messing; Oberfläche wahlweise 05 chrom oder 45 messing

Produkt: **KLUDI MX Brause-Einhandmischer DN 15**

Artikel-Nr.: **337100562**

Artikeltext

Brause-Einhandmischer DN 15
Bügelhebel
Wandmontage
Durchflussklasse B
Keramik-Kartusche mit Heißwasserbegrenzung
Brauseabgang G 1/2
eigensicher gegen Rückfließen
S-Anschlüsse
ohne Brausegarnitur
Geräuschklasse I

Oberfläche:
05 chrom

Produktabbildung

Standardleistungstext

Wandarmatur, Hersteller Typ KLUDI GmbH & Co. KG KLUDI MX Brause-Einhandmischer Art. Nr. 337100562, DN 15, aus Messing verchromt, Keramik Kartusche mit Heißwasserbegrenzung Ø 41 mm, Betätigungselement aus Metall verchromt, Geräuschverhalten DIN 4109 Gruppe I, ohne Püfzeichen, Ausführung wie folgt: Brause-Einhandmischer DN 15, mit Brauseabgang G 1/2, eigensicher gegen Rückfließen DIN EN 1717, mit verdeckten S Anschlüssen G 1/2 x G 3/4, Ausladung Betätigungselement in mm 91, Ausladung in mm 128, Ausladung Brauseanschluss in mm 34, Durchflussklasse B (max. 0,42 l/s), mit offenem Betätigungselement, für geschlossene Trinkwassererwärmer, Durchflusswassererwärmer, PN 10,

Maßzeichnung

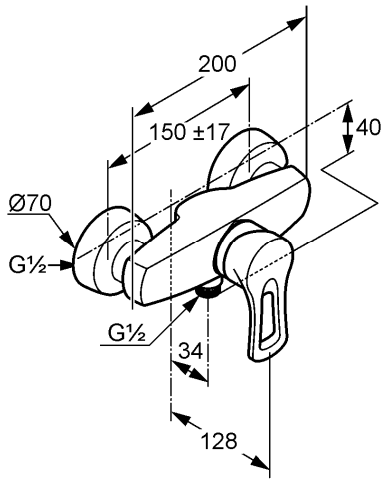

Tabelle

T 1	T 2	T 3	T 4	T 5	Einh.	K-Nr.	Textergänzung
517						21	*
518	1 1	1 5	1			41	**
521	5 4	1				31	***

* KLUDI GmbH & Co. KG KLUDI MX Brause-Einhandmischer Art. Nr. 337100562
** Keramik Kartusche mit Heißwasserbegrenzung Ø 41 mm, DIN EN 817
*** Messing, DIN 50930-6

Durchflussdiagramm

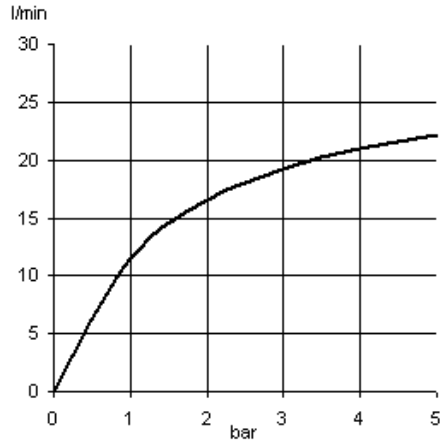

Durchflussklasse B

Produkt:	**KLUDI MX THERM Thermostat Brausearmatur DN 15**
Artikel-Nr.:	**354300538**

Artikeltext

Thermostat Brausearmatur DN 15
Wandmontage
Durchflussklasse B
Temperaturwählgriff mit Heißwassersperre 38 °C
Keramik-Oberteil 180°
50 % Wassermengen-Begrenzung
Brauseabgang G 1/2
eigensicher gegen Rückfließen
Gehäuse temperaturneutral
mit vormontierten Schmutzfangsieben
S-Anschlüsse
ohne Brausegarnitur
Geräuschklasse I

Oberfläche:
05 chrom

Standardleistungstext

Thermostat Wandarmatur, Hersteller Typ KLUDI GmbH & Co KG KLUDI MX THERM Thermostat-Brausearmatur Art. Nr. 354300538, DN 15, aus Messing verchromt, mit Wachsdehnstoffelement, mit Temperaturwähler, Grad Markierung sowie Temperatursperre bei 38°, Ausführung wie folgt: Thermostat-Brausearmatur DN 15, Geräuschverhalten DIN 4109 Gruppe I, ohne Prüfzeichen, Ausladung Brauseanschluss in mm 87, mit verdeckten S Anschlüssen G 1/2 x G 3/4, mit Brauseabgang G 1/2, eigensicher gegen Rückfließen DIN EN 1717, mit variablen Rosetten, mit vormontierten Siebdichtungen, Gehäuse Temperaturneutral, mit geschlossenen Betätigungselementen aus Kunststoff verchromt, Ausladung in mm 113, Breite ges. in mm 328, Oberteil und Steuereinheit geprüft nach DIN EN 1111/200, mit 50% Wassermengenbegrenzung, für geschlossene Trinkwassererwärmer, Durchflusswassererwärmer, PN 10,

Produktabbildung

Maßzeichnung

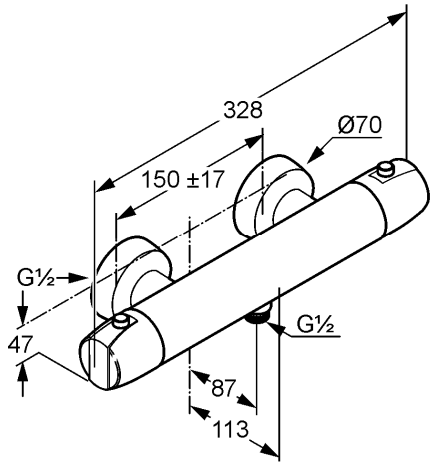

Tabelle

T 1	T 2	T 3	T 4	T 5	Einh.	K-Nr.	Textergänzung
548	1 1	1 4	5 1	1 1	St	21	*
549							**
551	4 2	1		06		31	***
							****

* KLUDI GmbH & Co KG KLUDI MX THERM Thermostat-Brausearmatur Art. Nr. 354300538
** Thermostatsteuereinheit mit Wachsdehnstoffelement, DIN EN 1111
*** Messing, DIN 50930-6
**** mit Keramik Oberteil 180°, DIN EN 200

Durchflussdiagramm

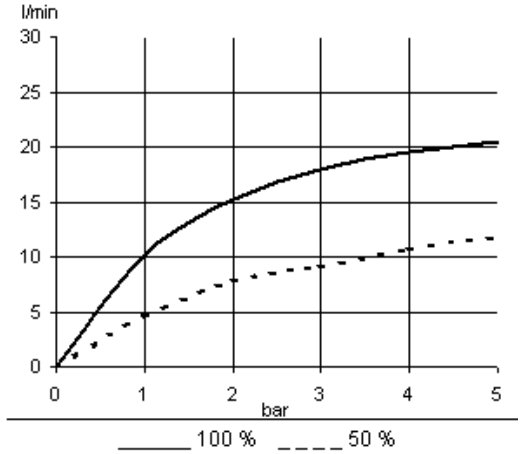

Produkt: **KLUDI MX Unterputz-Wannenfüll- und Brause-Einhandmischer, Feinbau-Set**

Artikel-Nr.: **335350562**

Produktabbildung

Artikeltext

Unterputz-Wannenfüll- und Brause-Einhandmischer
Unterputz-Feinbau-Set
Bügelhebel
autom. Umstellung: Brause/Wanne
für KLUDI FLEXX.BOXX 88077 oder
UP-Einheitskörper 33434

Oberfläche:
05 chrom

Maßzeichnung

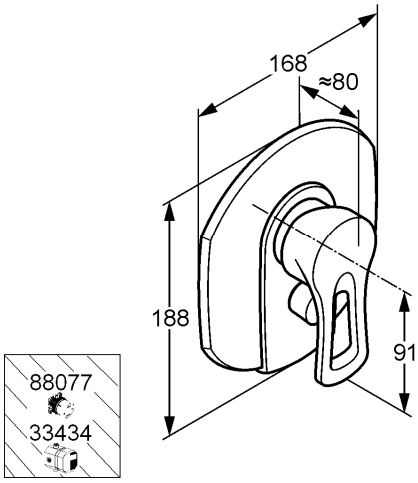

Standardleistungstext

Fertigmontagesatz, Hersteller Typ KLUDI GmbH & Co KG KLUDI MX Unterputz-Wannenfüll- und Brause-Einhandmischer Art. Nr. 335350562, Ausführung wie folgt: Unterputz-Wannenfüll- und Brause-Einhandmischer als Fertigmontagesatz zum Wandeinbaukörper FLEXX.BOXX 88077 oder 33434, Betätigungselement aus Metall verchromt, Wandabdeckplatte aus Kunststoff verchromt, mit automatischem Umsteller von Brause auf Wanne, mit offenem Betätigungselement, Ausladung Betätigungselement in mm 91, Durchmesser Abdeckrosette in mm 168/188, für Wandeinbaukörper FLEXX.BOXX Art. Nr. 88077 oder UP-Einheitskörper Art. Nr. 33434, Ausführung als Wannenfüll und Brause Einhandmischer, ohne Verlängerungs-Set 7440005-00 (zur 88077), oder Verlängerungs-Set 7423305-00 (zum 33434), Eigensicherheit siehe 88077 oder 33434 Unterputz-Einhandmischer, Optimale Funktion nur in Verbindung mit KLUDI Produkten,

Tabelle

T 1	T 2	T 3	T 4	T 5	Einh.	K-Nr.	Textergänzung
543	01	03	1	4 1	- - -	21	*
		04			-	51	**

* KLUDI GmbH & Co KG KLUDI MX Unterputz-Wannenfüll- und Brause-Einhandmischer Feinbau-Set Art. Nr. 335350562
** aus Kunststoff / Metall verchromt

Produkt: **KLUDI MX Unterputz-Brause-Einhandmischer, Feinbau-Set**

Artikel-Nr.: **337160562**

Artikeltext

Unterputz-Brause-Einhandmischer
Unterputz-Feinbau-Set
Bügelhebel
für KLUDI FLEXX.BOXX 88077 oder
UP-Einheitskörper 33434

Oberfläche:
05 chrom

Produktabbildung

Standardleistungstext

Fertigmontagesatz, Hersteller Typ KLUDI GmbH & Co KG KLUDI MX Unterputz-Brause-Einhandmischer Art. Nr. 337160562, Ausführung wie folgt: Unterputz-Brause-Einhandmischer als Fertigmontagesatz zum Wandeinbaukörper FLEXX.BOXX 88077 oder UP-Einheitskörper 33434, Betätigungselement aus Metall verchromt, Wandabdeckplatte aus Kunststoff verchromt, mit offenem Betätigungselement, Ausladung Betätigungselement in mm 91, Durchmesser Abdeckrosette in mm 168/188, für Wandeinbaukörper KLUDI FLEXX.BOXX EHM Art. Nr. 88077 oder UP-Einheitskörper Art. Nr. 33434, Ausführung als Brause-Einhandmischer, ohne Verlängerungs Set 7440005-00 (zur 88077), oder Verlängerungs Set 7423305-00 (zum 33434), Eigensicherheit siehe FLEXX.BOXX Art. Nr. 88077 oder Unterputz-Einheitskörper Art. Nr. 33434, Optimale Funktion nur in Verbindung mit KLUDI Produkten,

Maßzeichnung

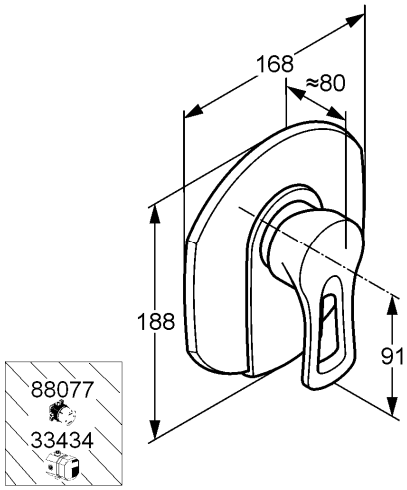

Tabelle

T 1	T 2	T 3	T 4	T 5	Einh.	K-Nr.	Textergänzung
543	01	03	01	4 1	- - - -	21 51	* **

* KLUDI GmbH & Co KG KLUDI MX Unterputz-Brause-Einhandmischer Feinbau-Set Art. Nr. 337160562
** als Feinbau-Set zur FLEXX.BOXX 88077 oder zum UP-Einheitskörper 33434
*** aus Kunststoff / Messing verchromt

Produkt:	**KLUDI FLEXX.BOXX Unterputz-Einheitskörper EHM DN 20**
Artikel-Nr.:	**88077**

Artikeltext

FLEXX.BOXX Unterputz-Einheitskörper EHM DN 20
Unterputz-Rohbau-Set
ohne KLUDI Fertigmontage-Teile
Wandeinbau
Durchflussklasse DC
Keramik-Kartusche mit Heißwasserbegrenzung
mit einteiligem Elastomere-Mantel
mit Rohbau-Schutzkappe
Montagetiefenausgleich 30 mm
mit zusätzlicher Dichtmanschette
entzinkungsarmes Messing
Geräuschklasse I, PA- IX 18967 / I DC // SVGW ZULASSUNG 0902 - 5519
Optimale Funktion nur in Verbindung mit KLUDI Produkten

Standardleistungstext

Einhandmischer Wandeinbauarmatur, Hersteller Typ KLUDI GmbH & Co KG KLUDI FLEXX.BOXX Unterputz-Einheitskörper EHM DN 20 Art. Nr. 88077, aus entzinkungsbeständigem Messing, Keramik Kartusche mit Heißwasserbegrenzung Ø 41 mm, Geräuschverhalten DIN 4109 Gruppe I, Prüfzeichen PA-IX 18967/IDC, Durchflussklasse D C (max. 0,40 l/s), für Einbautiefe 80 -110 mm, Ausführung wie folgt: Unterputz-Einheitskörper EHM DN 20, Körper Schall und Wärmegedämmt, gekapselt mit Elastomere-Mantel, mit Rohbau-Schutzkappe, mit zusätzlicher Dichtmanschette, Eigensicher nur mit Wandanschlussbogen nach DIN EN 1717 bei Verwendung als Brause-Einhandmischer z.B. KLUDI Art. Nr. 6306105-00, Eigensicher nach DIN EN 1717 / DIN 1988 nur mit Rohrunterbrecher Art. Nr. 1077200-00 (DVGW-geprüft) bei Verwendung als Wannenfüll- und Brause- Einhandmischer in Verbindung mit Ein-Ab-und Überlaufgarnituren (in Krankenhäusern, Alten- und Pflegeheimen ist eine Absicherung nach Kategorie 5 zwingend notwendig), Anschlussgewinde G 3/4", Passende Feinbau-Sets: KLUDI MX/OBJEKTA MIX NEW / JOOP! / KLUDI NEW WAVES / KLUDI AMPHORA / KLUDI KIDÓ / KLUDI ZENTA / KLUDI O-CEAN, für geschlossene Trinkwassererwärmer, Durchflusswassererwärmer, PN 10, Optimale Funktion kann nur in Verbindung mit KLUDI Produkten garantiert werden, SVGW Zulassung Nr. 0902 – 5519 (gültig bis 30.11.2015)

Tabelle

T 1	T 2	T 3	T 4	T 5	Einh.	K-Nr.	Textergänzung
537	1 1	1 8	1	2	St	21	*
540	02		04			41	**
541	02	01	4			31	***
553	1 1	1 2	8 1	2			****
555	06		1	5			

* KLUDI GmbH & Co KG KLUDI FLEXX.BOXX EHM Unterputz-Einheitskörper EHM DN 20 Art. Nr. 88077
** Keramik Kartusche mit Heißwasserbegrenzung Ø 41 mm, DIN EN 817
*** aus entzinkungsbeständigem Messing, DIN 50930-6

Produktabbildung

Maßzeichnung

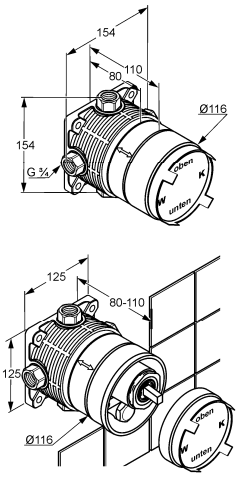

Durchflussdiagramm

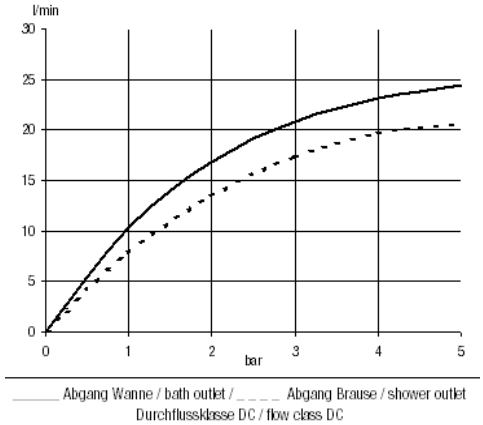

Produkt: **KLUDI Unterputz-Einheitskörper DN 15**

Artikel-Nr.: **33434**

Artikeltext

Unterputz-Einheitskörper DN 15
Unterputz-Rohbau-Set
ohne KLUDI Fertigmontage-Teile
Wandeinbau
Durchflussklasse BB
Keramik-Kartusche mit Heißwasserbegrenzung
inklusive Klebemanschette für
Unterputz-Trockenbau
Geräuschklasse I
P- IX 9734/IBB
Optimale Funktion nur in Verbindung mit
KLUDI Produkten

Produktabbildung

Standardleistungstext

Wandeinbaumontage, Hersteller Typ KLUDI GmbH & Co KG KLUDI Unterputz-Einheitskörper Art. Nr. 33434, DN 15, aus Messing (sichtbare Teile verchromt, nicht im Lieferumfang), Keramik Kartusche mit Heißwasserbegrenzung Ø 41 mm, Geräuschverhalten DIN 4109 Gruppe I, Prüfzeichen P- IX 9734 / IBB, Durchflussklasse B B (max. 0,42 l/s), für Einbautiefe 70 bis 95 mm, Ausführung wie folgt: wahlweise als UP- Wannenfüll- und Brause oder Brause- Einhandmischer, mit Klebemanschette für Unterputz Trockenbau, eigensicher gegen Rückfließen nach DIN EN 1717 (nur mit Wandanschlussbogen nach DIN EN 1717 z.B. KLUDI Art. Nr. 6306105-00 bei Verwenung als Brause Einhandmischer // bei Verwendung als Wannenfüll- und Brause- Einhandmischer Abgang Brause: mit Anschlussbogen KLUDI Art. Nr. 6306105-00 und Abgang Wanne: Rohrunterbrecher 1077200-00 bei Anschluss an eine Ein-, Ab- und Überlaufgarnitur z.B. KLUDI ROTEXA MULTI Art. Nr. 2131500-00 / Rohrunterbrecher 1077200-00 im Abgang Wanne in Verbindung mit einem Wanneneinlauf nicht notwendig, für geschlossene Trinkwassererwärmer, Durchflusswassererwärmer, PN 10, Optimale Funktion kann nur in Verbindung mit KLUDI Produkten garantiert werden

Maßzeichnung

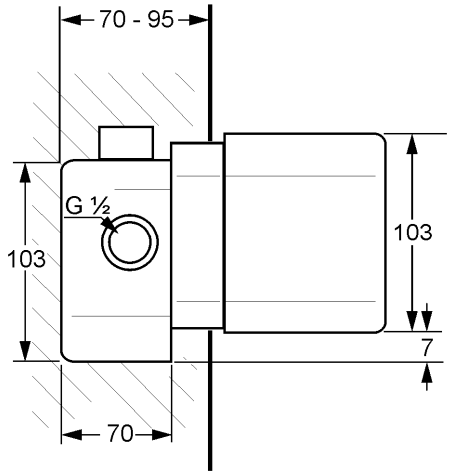

Tabelle

T 1	T 2	T 3	T 4	T 5	Einh.	K-Nr.	Textergänzung
537	1 1	1 8	1	2	St	21	*
540	02		04			41	**
541	02	01	4			31	***
							****

* KLUDI GmbH & Co KG KLUDI Unterputz-Einheitskörper Art. Nr. 33434
** Keramik Kartusche mit Heißwasserbegrenzung Ø 41 mm, DIN EN 817
*** aus Messing, DIN 50930-6
**** wahlweise als Brause oder Wannenfüll- und Brause- Einhandmischer

Durchflussdiagramm

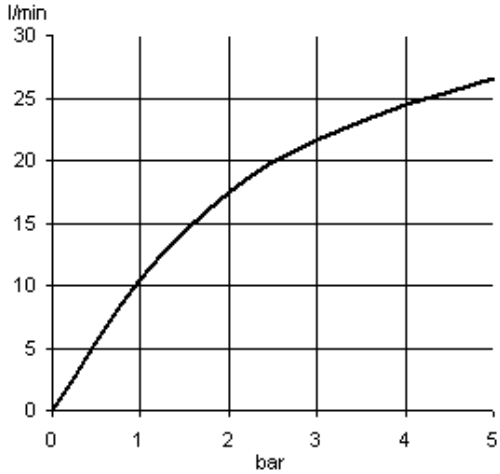

Produkt: **KLUDI MX Unterputz-Wannenfüll- und Brause-Einhandmischer**

Artikel-Nr.: **335340562**

Artikeltext

Unterputz-Wannenfüll- und Brause-Einhandmischer
Feinbau-Set
Bügelhebel
bestehend aus:
Rosette, Umstellgriff und
Rosettenaufnahme
ohne KLUDI FLEXX.BOXX 88075 nach DIN EN 1717
eigensicher gegen Rückfließen

Oberfläche:
05 verchromt

Produktabbildung

Standardleistungstext

Fertigmontagesatz, Hersteller Typ KLUDI GmbH & Co KG KLUDI MX Unterputz-Wannenfüll- und Brause-Einhandmischer Feinbau-Set Art. Nr. 335340562, Ausführung wie folgt: Unterputz-Wannenfüll- und Brause-Einhandmischer als Fertigmontagesatz zum Wandeinbaukörper KLUDI FLEXX.BOXX 88075, Betätigungselement aus Metall verchromt, Wandabdeckplatte aus Kunststoff verchromt, mit Umstellgriff verchromt, mit offenem Betätigungselement, Ausladung Betätigungselement in mm 91, Durchmesser Abdeckrosette in mm 168/188, für Art. Nr. 88075 KLUDI FLEXX.BOXX Unterputz-Einheitskörper EHM DN 20 eigensicher gegen Rückfließen, Ausführung als Wannenfüll- und Brause-Einhandmischer, Optimale Funktion nur in Verbindung mit KLUDI Produkten,

Maßzeichnung I

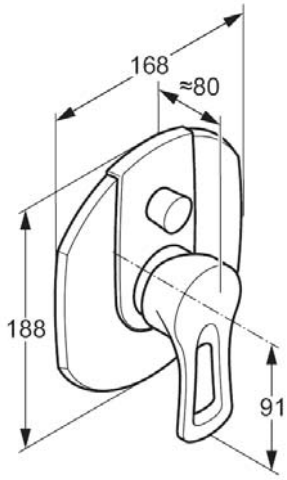

Tabelle

T 1	T 2	T 3	T 4	T 5	Einh.	K-Nr.	Textergänzung
543	01	03	1	4 1	- - -	21	*
		04			-	51	**

* KLUDI GmbH & Co KG KLUDI MX Unterputz-Wannenfüll- und Brause-Einhandmischer Art. Nr. 335340562
** aus Kunststoff / Metall verchromt, DIN EN 1717

Maßzeichnung II

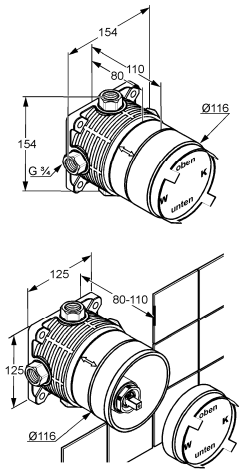

Produkt:	**KLUDI FLEXX.BOXX Unterputz-Einheitskörper EHM DN 20, eigensicher gegen Rückfließen**
Artikel-Nr.:	**88075**

Artikeltext

Unterputz-Rohbau-Set
ohne Fertigmontage-Teile
Wandeinbau
Durchflussklasse CB
Keramik-Kartusche mit Heißwasserbegrenzung
mit einteiligem Elastomere-Mantel
mit Rohbau-Schutzkappe
Montagetiefenausgleich 30 mm
mit zusätzlicher Dichtmanschette
entzinkungsarmes Messing
autom. Umstellung: Brause/Wanne
eigensicher gegen Rückfließen nach DIN EN 1717 im häuslichen Bereich

Absicherung Abgang Wanne als Sicherungskombination HD
Absicherung Abgang Brause über Wandanschlussbogen nach DIN EN 1717
Geräuschklasse I
P- IX 19310/ICB

Produktabbildung

Standardleistungstext

Einhandmischer Wandeinbauarmatur, Hersteller Typ KLUDI GmbH & Co KG KLUDI FLEXX.BOXX Unterputz-Einheitskörper EHM DN 20 eigensicher gegen Rückfließen Art. Nr. 88075, aus entzinkungsbeständigem Messing, Keramik Kartusche mit Heißwasserbegrenzung Ø 41 mm, Geräuschverhalten DIN 4109 Gruppe I, Prüfzeichen beantragt, Durchflussklasse C B (max. 0,39 l/s), für Einbautiefe 80 -110 mm, Ausführung wie folgt: Unterputz-Einheitskörper EHM DN 20, mit vormontierter autom. Umstellung: Brause/Wanne, Eigensicher gegen Rückfließen nach DIN EN 1717 im häuslichen Bereich, Absicherung Abgang Wanne über Sicherungskombination HD (Kombination eines Rückflussverhinderers EB und eines Rohrbelüfters HB), Absicherung des Abgang Brause über Rückflussverhinderer EB + eigensicherem Brauseanschlusswinkel nach DIN EN 1717 z. B. KLUDI Art. Nr. 6306105-00, Körper Schall und Wärmegedämmt, gekapselt mit Elastomere-Mantel, mit Rohbau-Schutzkappe, mit zusätzlicher Dichtmanschette, (in Krankenhäusern, Alten- und Pflegeheimen ist eine Absicherung nach Kategorie 5 zwingend notwendig), Anschlussgewinde G 3/4", Passende Feinbau-Sets: KLUDI MX Art. Nr. 335340562/ KLUDI BOZZ Art. Nr. 387270576 / KLUDI ZENTA Art. Nr. 386670575 / KLUDI O-CEAN Art. Nr. 389670575, die FLEXX.BOXX e. g. R. darf nicht in Räumen untergebracht werden, wo eine Überflutung möglich ist, für geschlossene Trinkwassererwärmer, Durchflusswassererwärmer, PN 10, Optimale Funktion kann nur in Verbindung mit KLUDI Produkten garantiert werden, eigensicher gegen Rückfließen nach DIN EN 1717 geprüft durch TÜV Rheinland LGA Products GmbH, Kartusche nach DIN EN 817 geprüft durch TÜV Rheinland LGA Products GmbH,

Maßzeichnung

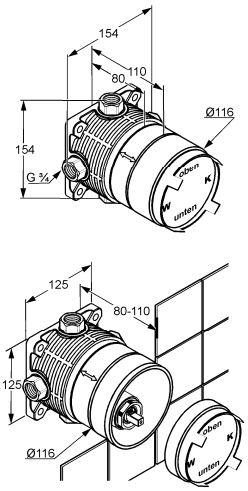

Tabelle

T 1	T 2	T 3	T 4	T 5	Einh.	K-Nr.	Textergänzung
537	1 1	1 8	1	2	St	21	*
540	02		04			41	**
541	02	01	4			31	***
553	1 1	1 2	8 1	2			****
555	06		1	5			

* KLUDI GmbH & Co KG KLUDI FLEXX.BOXX Unterputz-Einheitskörper EHM DN 20 Eigensicher gegen Rückfließen Art. Nr. 88075
** Keramik Kartusche mit Heißwasserbegrenzung Ø 41 mm, DIN EN 817 / 1717
*** aus entzinkungsbeständigem Messing, DIN 50930-6

Durchflussdiagramm

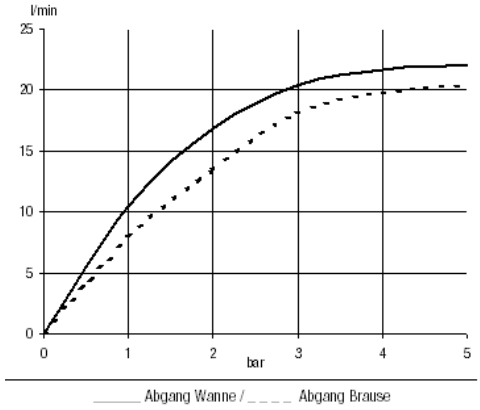

Durchflussklasse CB (38°C MW)

Produkt: **KLUDI MX / KLUDI OBJEKTA MIX NEW Unterputz-Wanne/Brause-Thermostatarmatur, Feinbau-Set**

Artikel-Nr.: **358200538**

Artikeltext

Unterputz-Wanne/Brause-Thermostatarmatur
Unterputz-Feinbau-Set
für KLUDI FLEXX.BOXX 88066
mit Keramik-Absperrventil
und Umstellung, als Drehventil
Heißwassersperre 38 °C
ohne Unterputz-Rohbau-
Set KLUDI FLEXX.BOXX 88066

Oberfläche:
05 chrom

Produktabbildung

Standardleistungstext

Fertigmontagesatz zum Wandeinbaukörper, Hersteller Typ KLUDI GmbH & Co KG KLUDI MX/OBJEKTA MIX NEW Unterputz-Wanne/Brause-Thermostatarmatur Art. Nr. 358200538, für Unterputz-Einheitskörper THM DN 20 KLUDI FLEXX.BOXX Art. Nr. 88066, mit Keramik-Absperrventil und Umstellung als Drehventil von Wannenfüll- auf Brause (als Absperr- Umstellventil), Abdeckrosette aus Kunststoff verchromt, mit Temperaturwähler, Grad Markierung sowie Temperatursperre 38°C, Betätigungselemente aus Kunststoff / Messing verchromt, Eigensicherheit siehe KLUDI FLEXX.BOXX 88066, als Feinbau-Set zu Serien KLUDI MX und KLUDI OBJEKTA MIX NEW, ohne Rohbau-Set KLUDI FLEXX.BOXX THM DN 20 Art. Nr. 88066, Optimale Funktion nur in Verbindung mit KLUDI Produkten,

Maßzeichnung I

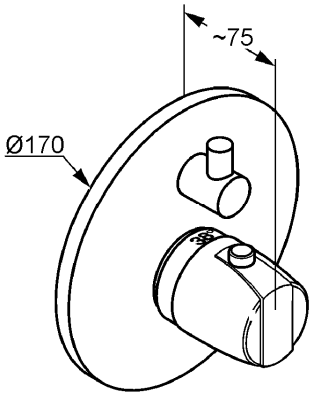

Tabelle

T 1	T 2	T 3	T 4	T 5	Einh.	K-Nr.	Textergänzung
557	3 1	2 8	4 1	0 1			* **

* Kludi GmbH & Co KG KLUDI MX/OBJEKTA MIX NEW Unterputz-Wanne/Brause-Thermostatarmatur Art. Nr. 358200538
** aus Kunststoff / Messing verchromt
*** Feinbau-Set zum Unterputz-Einheitskörper THM DN 20 KLUDI FLEXX.BOXX Art. Nr. 88066

Maßzeichnung II

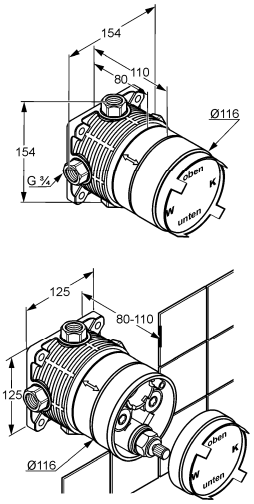

Produkt: **KLUDI MX / KLUDI OBJEKTA MIX NEW Unterputz-Brause-Thermostatarmatur, Feinbau-Set**

Artikel-Nr.: **358250538**

Produktabbildung

Artikeltext

Unterputz-Brause-Thermostatarmatur
Unterputz-Feinbau-Set
für KLUDI FLEXX.BOXX 88066
mit Keramik-Absperrventil
Heißwassersperre 38 °C
ohne Unterputz-Rohbau-
Set KLUDI FLEXX.BOXX 88066

Oberfläche:
05 chrom

Maßzeichnung

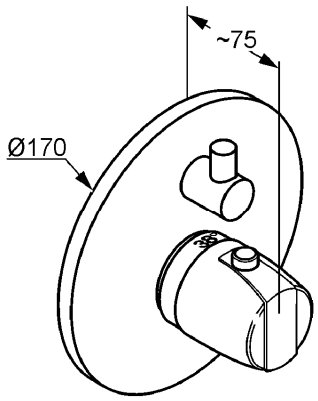

Standardleistungstext

Fertigmontagesatz zum Wandeinbaukörper, Hersteller Typ KLUDI GmbH & Co KG KLUDI MX/OBJEKTA MIX NEW Unterputz-Brause-Thermostatarmatur Art. Nr. 358250538, für Unterputz-Einheitskörper THM DN 20 KLUDI FLEXX.BOXX 88066, mit Keramik-Absperrventil, Abdeckrosette aus Kunststoff verchromt, mit Temperaturwähler, Grad Markierung sowie Temperatursperre 38°C, Betätigungselemente aus Kunststoff / Messing verchromt, Eigensicherheit siehe KLUDI FLEXX.BOXX 88066, als Feinbau-Set zu Serien KLUDI MX / KLUDI OBJEKTA MIX NEW, ohne Rohbau-Set KLUDI FLEXX.BOXX Art. Nr. 88066, Optimale Funktion nur in Verbindung mit KLUDI Produkten,

Durchflussdiagramm

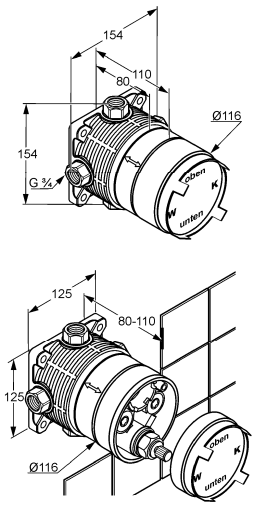

Tabelle

T 1	T 2	T 3	T 4	T 5	Einh.	K-Nr.	Textergänzung
557	3 1	2 8	4 1	0 1			* **

* KLUDI GmbH & Co KG KLUDI MX/OBJEKTA MIX NEW Unterputz-Brause-Thermostatarmatur Art. Nr. 358250538
** aus Kunststoff / Messing verchromt
*** als Feinbau-Set zum Unterputz-Einheitskörper THM DN 20 KLUDI FLEXX.BOXX Art. Nr. 88066

Produkt:	**KLUDI FLEXX.BOXX Unterputz-Einheitskörper THM DN 20**
Artikel-Nr.:	**88066**

Artikeltext

Unterputz-Einheitskörper THM DN 20
Unterputz-Rohbau-Set
ohne Fertigmontage-Teile
Wandeinbau
Durchflussklasse CC
Therm-E-Kartusche
einteiliger Elastomere-Mantel
mit Rohbau-Schutzkappe
Montagetiefenausgleich 30 mm
mit zusätzlicher Dichtmanschette
entzinkungsarmes Messing
Geräuschklasse II, P- IX 18444/IICC
Optimale Funktion nur in Verbindung mit KLUDI Produkten

Standardleistungstext

Thermostat Wandeinbauarmatur, Hersteller Typ KLUDI GmbH & Co KG KLUDI FLEXX.BOXX Unterputz-Einheitskörper THM DN 20 Art. Nr. 88066, DN 20, aus entzinkungsbeständigem Messing , für Einbautiefe in mm 80 bis 110, Thermostatsteuereinheit mit Dehnstoffelement, Ausführung wie folgt: Unterputz-Einheitskörper THM DN 20, Durchflussklasse C C (max. 0,40 l / s), Geräuschverhalten DIN 4109 Gruppe I, Prüfzeichen P- IX 18444/IICC, Körper = schall und wärmegedämmt, gekapselt mit Elastomere- Mantel, mit Rohbauschutzmantel, mit zusätzlicher Dichtmanschette, Eigensicher nur mit Wandanschlussbogen nach DIN EN 1717 bei Verwendung als Brause-Thermostatarmatur, Eigensicher nach DIN 1988 / DIN EN 1717 nur mit Rohrunterbrecher Art. Nr. 1077200-00 (DVGW- geprüft) bei Verwendung als Wannenfüll- und Brausethermostat in Verbindung mit Ein- Ab und Überlaufgarnituren (in Krankenhäusern, Alten- und Pflegeheimen ist eine Absicherung nach Kategorie 5 zwingend notwendig) mit Schmutzfangsieben, mit Rückflussverhinderern, Anschlussgewinde G 3/4, Passende Feinbau-Sets: KLUDI MX/OBJEKTA MIX NEW / KIDÓ / JOOP! / AMPHORA / NEW WAVES, O-CEAN/ZENTA, für geschlossene Trinkwassererwärmer, Durchflusswassererwärmer, PN 10, Optimale Funktion kann nur in Verbindung mit KLUDI Produkten garantiert werden

Tabelle

T 1	T 2	T 3	T 4	T 5	Einh.	K-Nr.	Textergänzung
553						21	*
554	1 3	5		2 2	St		**
555	03	7	1			31	***
	04			4			

* KLUDI GmbH & Co KG KLUDI FLEXX.BOXX Unterputz-Einheitskörper THM DN 20 Art. Nr. 88066
** Therm E-Kartusche mit Wachsdehnstoffelement, DIN EN 1111
*** aus entzinkungsbeständigem Messing, DIN 50930-6

Produktabbildung

Maßzeichnung

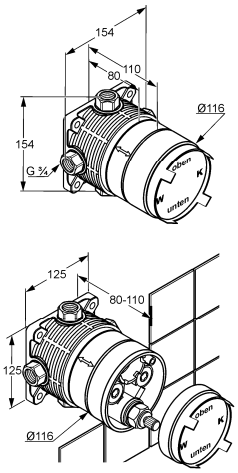

Durchflussdiagramm

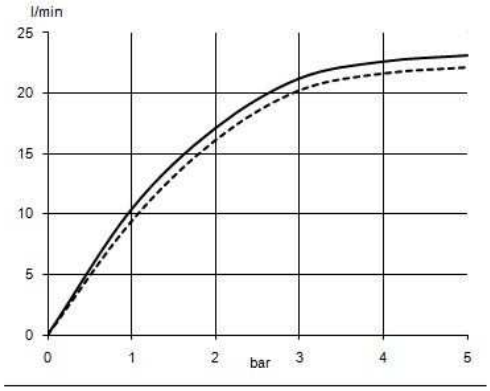

_____ Absperrventil / with shut of valve
_ _ _ _ mit Umstell-Absperrventil / with diverter-shut off valve
Durchflussklasse CC / flow class CC

Produkt: **KLUDI ZENTA 1 S Wannen-Brause-Set DN 15**

Artikel-Nr.: **60650..-00**

Artikeltext

Wannen-Brause-Set DN 15
KLUDI ZENTA Handbrause 1 S DN 15
Durchflussklasse B
mit Kalk-Schnellreinigung
mit Brausestrahl
LOGOFLEX-Schlauch G 1/2 x G 1/2 x 1250 mm
Kunststoffummantelt mit Metalleffekt
mit konischen Muttern
starrer Wand-Brausehalter
mit Schrauben und Dübeln
mit optionaler 50 % Wassermengenbegrenzung
Geräuschklasse I

Oberfläche:
05 chrom
91 chrom/weiß
86 chrom/schwarz

Produktabbildung

Standardleistungstext

Brause-Set, Hersteller Typ KLUDI GmbH & Co KG KLUDI ZENTA 1 S Wannen-Brause-Set Art. Nr. 60650..-00, DN 15, Oberfläche: 05 = chrom, 91 = chrom/weiß, 86 = chrom/schwarz, Handbrause aus Kunststoff, Geräuschverhalten DIN 4109 Gruppe I, ohne Prüfzeichen, Durchflussklasse B (max. 0,40 l/s), mit Kalk Schnellreinigung, für geschlossene Trinkwassererwärmer, für Durchflusswassererwärmer (ab 0,15 l/s), Anschlussgewinde G 1/2, Durchmesser Brausekopf in mm 84, Länge in mm 225, mit Brausestrahl, mit starrem Wand Brausehalter aus Kunststoff, mit LOGOFLEX-Schlauch G 1/2 x 1/2 x 1250 mm, mit konischen Muttern, in Chromoptik, Ausladung ges. in mm 170, PN 5, mit optional einsteckbarer 50 % Wassermengenbegrenzung bei 3 bar ~ 9,5 l/min (Mengenbegrenzer nicht für hydraulische DH geeignet),

Maßzeichnung

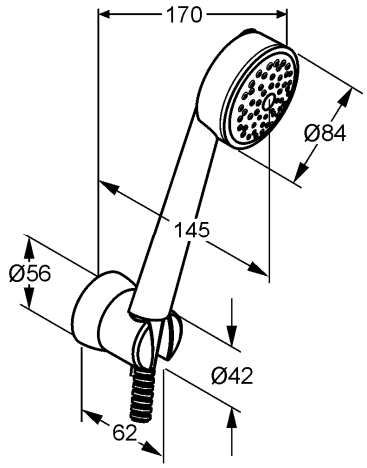

Tabelle

T 1	T 2	T 3	T 4	T 5	Einh.	K-Nr.	Textergänzung
602	1 1	1 2	4 1			21	*
617	00	1 4	5			23	**
600	01	1 1	7	1			

* KLUDI GmbH & Co. KG KLUDI ZENTA 1 S Wannen-Brause-Set Art. Nr. 60650..-00
** aus Kunststoff, DIN EN 1112 / DIN EN 1113

Durchflussdiagramm

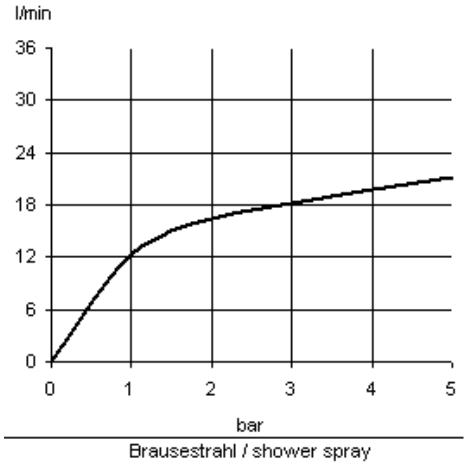

Produkt: **KLUDI ZENTA 3 S Brause-Set DN 15**

Artikel-Nr.: **6083005-00**

Artikeltext

Brause-Set DN 15
L = 600 mm
KLUDI ZENTA Wandstange
mit Gleiter horizontal und vertikal verstellbar
KLUDI ZENTA Handbrause 3 S DN 15
mit Kalk-Schnellreinigung
umstellbar auf 3 Strahlarten:
Brausestrahl / Softstrahl / Massagestrahl
KLUDI LOGOFLEX-Schlauch G 1/2 x G 1/2 x 1600 mm
Kunststoffummantelt mit Metalleffekt
mit konischen Muttern
mit optionaler 50 % Wassermengenbegrenzung
Geräuschklasse I

Oberfläche:
05 chrom

Produktabbildung

Standardleistungstext

Brausegarnitur, Hersteller Typ KLUDI GmbH & Co KG KLUDI ZENTA 3 S Brause-Set Art. Nr. 6083005-00, DN 15, aus Messing / Kunststoff verchromt, Länge in mm 600, mit Gleitschieber horizontal und vertikal verstellbar, runde Brausestange, für Bohrmaß 620 mm, mit LOGOFLEX-Schlauch G 1/2 x 1/2 x 1600 mm, mit Konusmuttern, mit Metalleffekt, mit Handbrause ZENTA 3 S aus Kunststoff verchromt, mit Brausestrahl / Softstrahl / Massagestrahl, Geräuschprüfzeichen DIN 4109 Gruppe I, ohne Prüfzeichen, Durchflussklasse B max. (0,40 l/s), mit Kalk Schnellreinigung, für geschlossene Trinkwassererwärmer, Durchflusswassererwärmer (ab 0,15 l/s), Anschlussgewinde G 1/2, Durchmesser Brausekopf in mm 84, Länge in mm 230, mit optional einsteckbarer 50 % Wassermengenbegrenzung bei 3 bar ~ 9,5 l/min (Mengenbegrenzer nicht für hydraulische DH geeignet),

Maßzeichnung

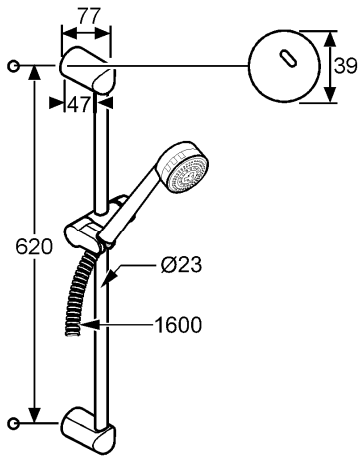

Tabelle

T 1	T 2	T 3	T 4	T 5	Einh.	K-Nr.	Textergänzung
606 600 602	1 7 01 1 1	1 3 1 5 1 2	1 8 6 4 5			21 41	* **

* KLUDI GmbH & Co KG KLUDI ZENTA 3 S Brause-Set Art. Nr. 6083005-00
** aus Messing / Kunststoff verchromt, DIN EN 1112 / DIN EN 1113

Durchflussdiagramm

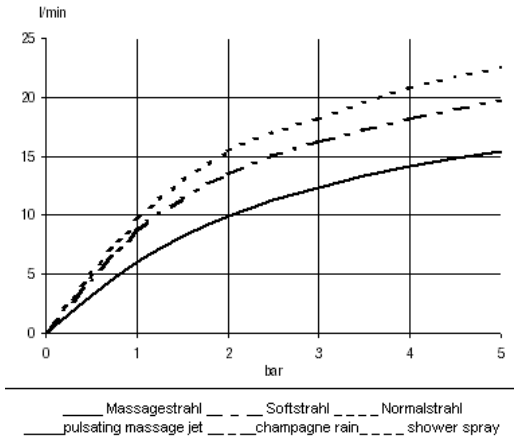

Produkt: **KLUDI ZENTA 3 S Brause-Set DN 15**

Artikel-Nr.: **60840..-00**

Artikeltext

Brause-Set DN 15
L = 900 mm
KLUDI ZENTA Wandstange
mit Gleiter horizontal und vertikal verstellbar
KLUDI ZENTA Handbrause 3 S DN 15
mit Kalk-Schnellreinigung
umstellbar auf 3 Strahlarten:
Brausestrahl / Softstrahl / Massagestrahl
KLUDI LOGOFLEX-Schlauch G 1/2 x G 1/2 x 1600 mm
Kunststoffummantelt mit Metalleffekt
mit konischen Muttern
mit optionaler 50 % Wassermengenbegrenzung
Geräuschklasse I

Oberfläche:
05 chrom
91 chrom/weiß
86 chrom/schwarz

Produktabbildung

Standardleistungstext

Brausegarnitur, Hersteller Typ KLUDI GmbH & Co KG KLUDI ZENTA 3 S Brause-Set Art. Nr. 60840..-00, DN 15, aus Messing / Kunststoff Oberfläche: 05 = chrom; 91 = chrom/weiß; 86 = chrom/schwarz, Länge in mm 900, mit Gleitschieber horizontal und vertikal verstellbar, runde Brausestange, Bohrmaß 915 mm, mit LOGOFLEX-Schlauch G 1/2 x 1/2 x 1600 mm, mit Konusmuttern, mit Metalleffekt, mit Handbrause ZENTA 3 S aus Kunststoff, mit Brausestrahl / Softstrahl / Massagestrahl, Geräuschprüfzeichen DIN 4109 Gruppe I, ohne Prüfzeichen, Durchflussklasse B max. (0,40 l/s), mit Kalk Schnellreinigung, Anschlussgewinde G 1/2, Durchmesser Brausekopf in mm 84, Länge in mm 230, für geschlossene Trinkwassererwärmer, Durchflusswassererwärmer (ab 0,15 l/s), PN 5, mit optional einsteckbarer 50 % Wassermengenbegrenzung bei 3 bar ~ 9,5 l/min (Mengenbegrenzer nicht für hydraulische DH geeignet),

Maßzeichnung

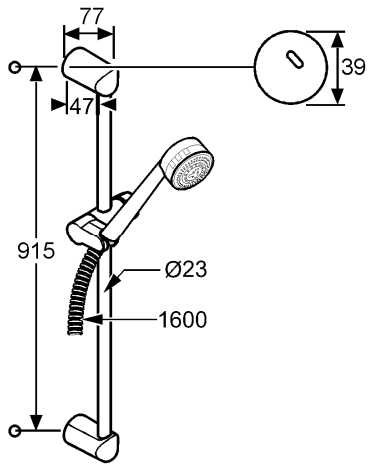

Tabelle

T 1	T 2	T 3	T 4	T 5	Einh.	K-Nr.	Textergänzung
606	1 7	1 3	1 8			21	*
600	01	1 5	6			41	**
602	1 1	1 2	4 5				

* KLUDI GmbH & Co KG KLUDI ZENTA 3 S Brause-Set Art. Nr. 60840..-00
** aus Messing / Kunststoff, DIN EN 1112 / DIN EN 1113

Durchflussdiagramm

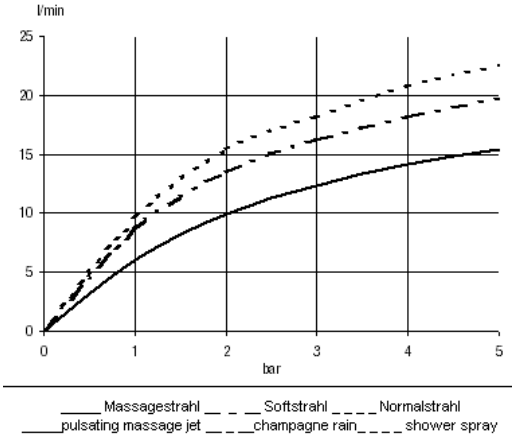

Produkt: **KLUDI A-QA Schlauch-Anschlussbogen DN 15**

Artikel-Nr.: **6554305-00**

Artikeltext

Schlauch-Anschlussbogen DN 15
Wandmontage
eigensicher gegen Rückfließen
nach DIN EN 1717
mit Wandausgleichsring

Oberfläche:
05 chrom

Produktabbildung

Standardleistungstext

Schlauch-Anschlussbogen, Hersteller Typ KLUDI GmbH & Co. KG, KLUDI A-QA Schlauch-Anschlussbogen Art. Nr. 6554305-00, DN 15, aus Messing/Kunststoff, Schlauchanschlussbogen AG 1/2 x AG 1/2, zweiteilig als Wandaufsteckzapfen, Ausladung in mm 50, eigensicher gegen Rückfließen nach DIN EN 1717, Sicherungseinrichtung DW 14 DVGW geprüft (NW-6312AS2271), PN 10,

Maßzeichnung

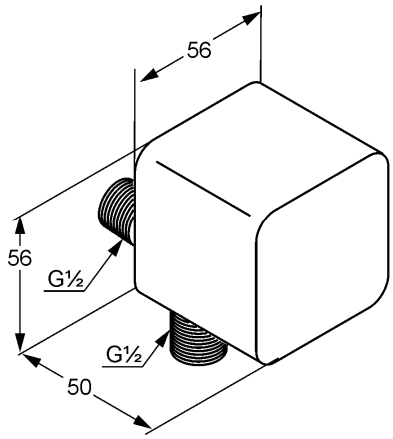

Tabelle

T 1	T 2	T 3	T 4	T 5	Einh.	K-Nr.	Textergänzung
616	01						* ** ***

* KLUDI GmbH & Co. KG, KLUDI A-QA Schlauch-Anschlussbogen Art. Nr. 6554305-00
** eigensicher gegen Rückfließen, DIN EN 1717
*** aus Kunststoff verchromt / Messing, nach DIN 50930-6

Durchflussdiagramm